S.A.S.à Conseil de Surveillance au capital de 525 000 Euros
Parc Industriel des 50 Arpents
8, square Louis Blanc
77680 ROISSY-EN-BRIE - France

Ventilateur hélicoïde HQD 355-4TK - 18060355

Facilité d'utilisation pour ce ventilateur hélicoïde haute performance **Helios** dans tous domaines d'activité : refroidissement, chauffage, aéronautique, climatisation…

- Ventilateur avec impulseur 7 pales profilées et équilibrées en matière synthétique
- Enveloppe et grille de protection en tôle d'acier galvanisé
- Branchement électrique par boîte à borne
- Sens d'air hélice vers fixation
- Protection contre les surcharges par thermocontacts
- IP55
- Roulements à billes
- Masse 9,5kg

Caractéristiques :
- Alimentation : 400V
- Type de connexion : boîte à bornes
- Débit (m3/h) : 3000
- Diamètre (hélice ou turbine) : 355
- Indice de protection : 55
- Sens de l'air : Hélice vers fixation
- Température de l'air véhiculé : de - 30° à + 40°
- Vitesse (tours/minute) : 1420
- Niveau sonore (décibels) : 75
- Intensité (ampères) : 1,12
- Puissance absorbée (watts) : 290
- Conformité RoHs : Oui
- Monté sur : roulements

S.A.S.à Conseil de Surveillance au capital de 525 000 Euros
Parc Industriel des 50 Arpents
8, square Louis Blanc
77680 ROISSY-EN-BRIE - France

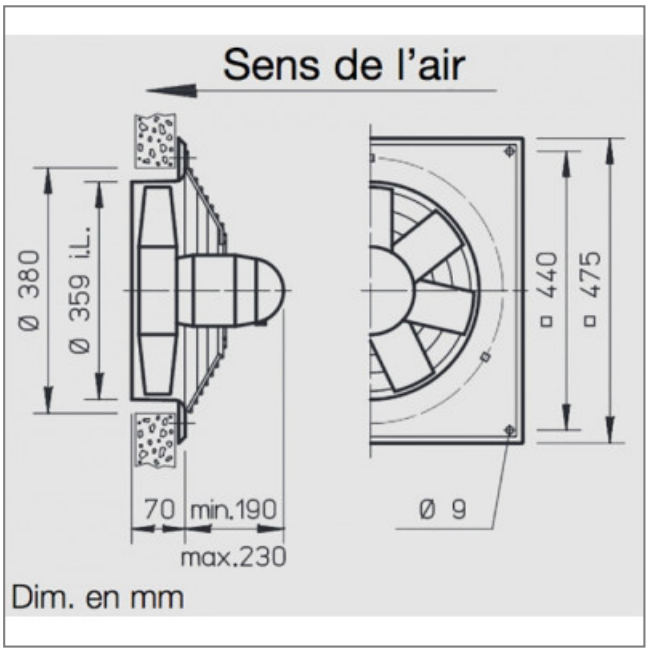

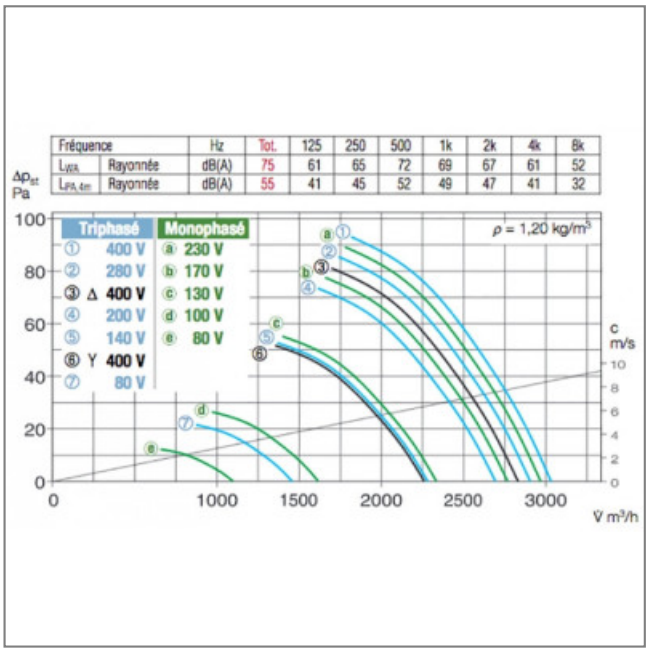

Fréquence		Hz	Tot.	125	250	500	1k	2k	4k	8k
L_{WA}	Rayonnée	dB(A)	75	61	65	72	69	67	61	52
$L_{PA,1m}$	Rayonnée	dB(A)	55	41	45	52	49	47	41	32