S.A.S.à Conseil de Surveillance au capital de 525 000 Euros
Parc Industriel des 50 Arpents
8, square Louis Blanc
77680 ROISSY-EN-BRIE - France

Ventilateur RDH E4-0500 - 30041500

Ce ventilateur centrifuge double ouïe 30041500 **NICOTRA** est utilisé dans le traitement de l'air et dans d'autres applications.

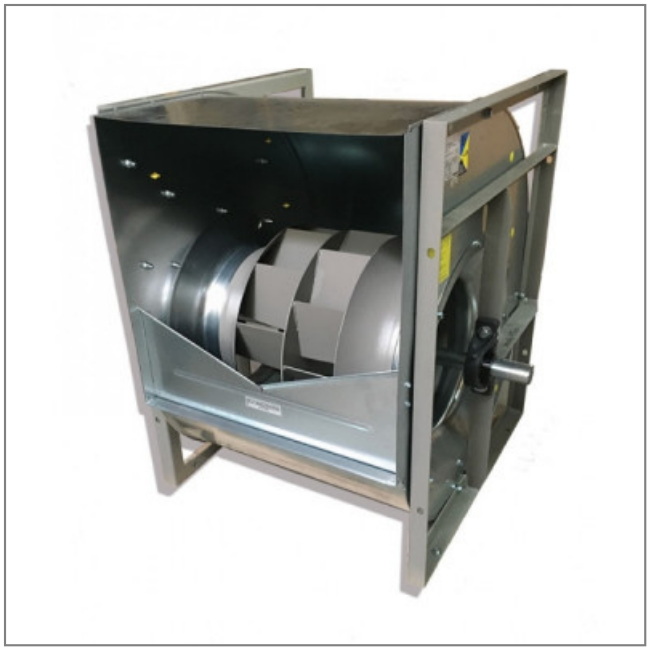

Ventilateur centrifuge double entrée pour courroie **RDH E4-0500 NICOTRA** avec roue centrifuge à pales courbées vers l'arrière.

- Roulements à billes
- Branchement électrique boîte à bornes
- Masse 20,10kg
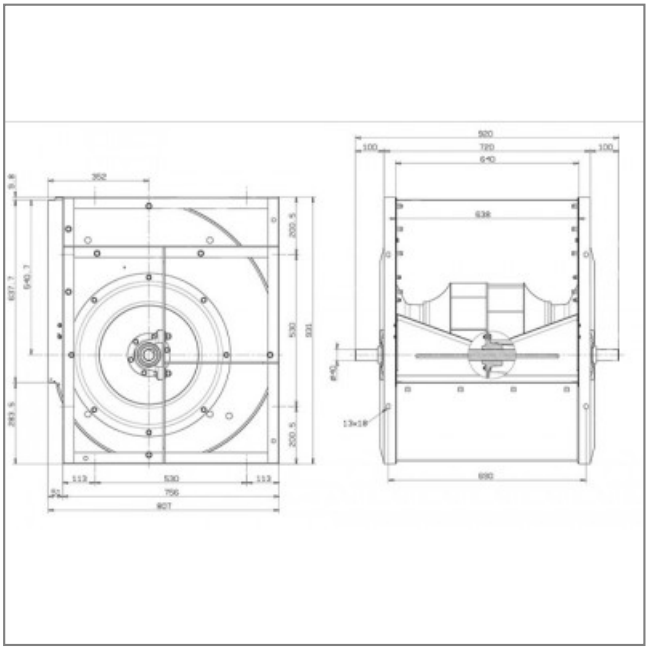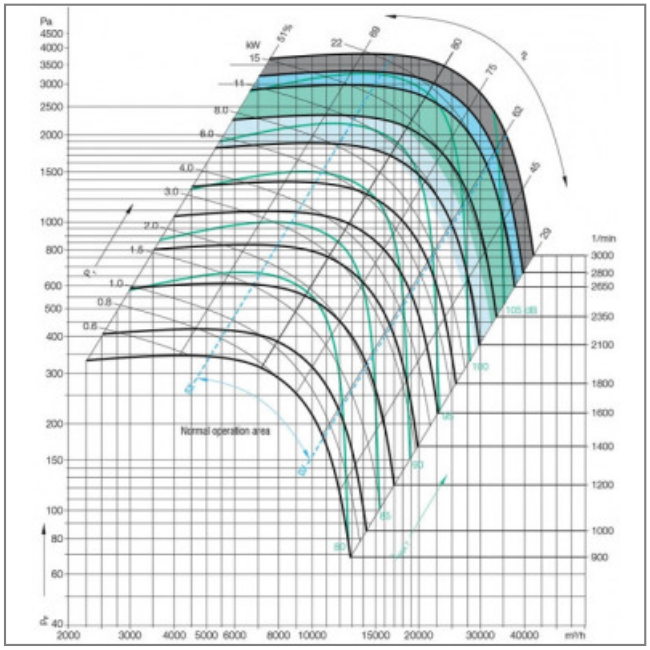
Caractéristiques :
- Dimensions sortie d'air (L x h) : 638x641
- Fréquence : 50/60Hz
- Débit (m3/h) : 33000
- Température de l'air véhiculé : de - 20° à + 100°
- Vitesse (tours/minute) : 2350
- Niveau sonore (décibels) : 105
- Puissance absorbée (watts) : 15000
- Conformité RoHs : oui