S.A.S.à Conseil de Surveillance au capital de 525 000 Euros
Parc Industriel des 50 Arpents
8, square Louis Blanc
77680 ROISSY-EN-BRIE - France

Ventilateur DD 12/12.735.6. BRIDE ET SUPPORT - 30452269

Ventilateur centrifuge 30452269 **NICOTRA** pour des applications comme le refroidissement des machines, les procédés industriels, le renouvellement d'air…

Le ventilateur centrifuge double ouie basse pression **DD 12/12.550.6. BRIDE ET SUPPORT NICOTRA** avec volute en tôle d'acier galvanisée est conçu pour une utilisation dans des environnements sans poussière.

- Branchement électrique boîte à bornes
- Isolation classe F
- IP 20
- Roulements à billes
- Poids : 30kg

Caractéristiques :
- Dimensions sortie d'air (L x h) : 395x341
- Fréquence : 50/60Hz
- Alimentation : 230V
- Type de connexion : boîte à bornes
- Débit (m3/h) : 5150
- Indice de protection : 55
- Température de l'air véhiculé : de - 20° à + 40°
- Vitesse (tours/minute) : 915
- Intensité (ampères) : 6,4
- Puissance absorbée (watts) : 735
- Conformité RoHs : oui
- Monté sur : roulements
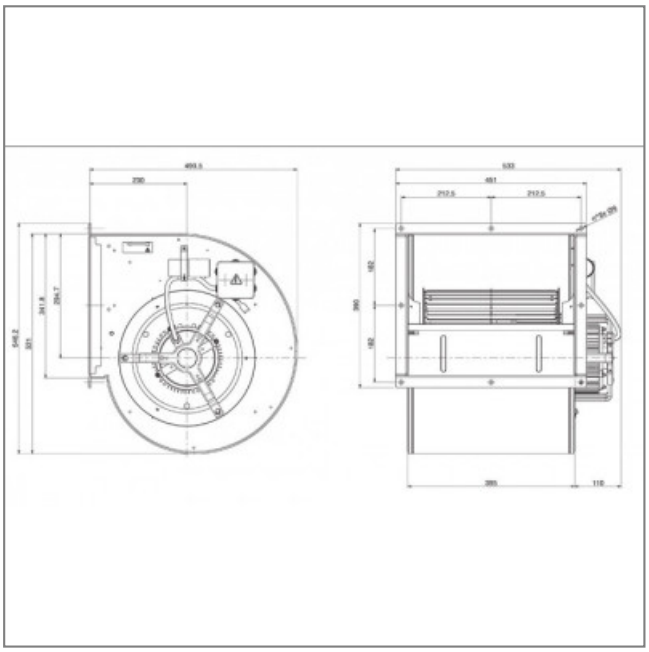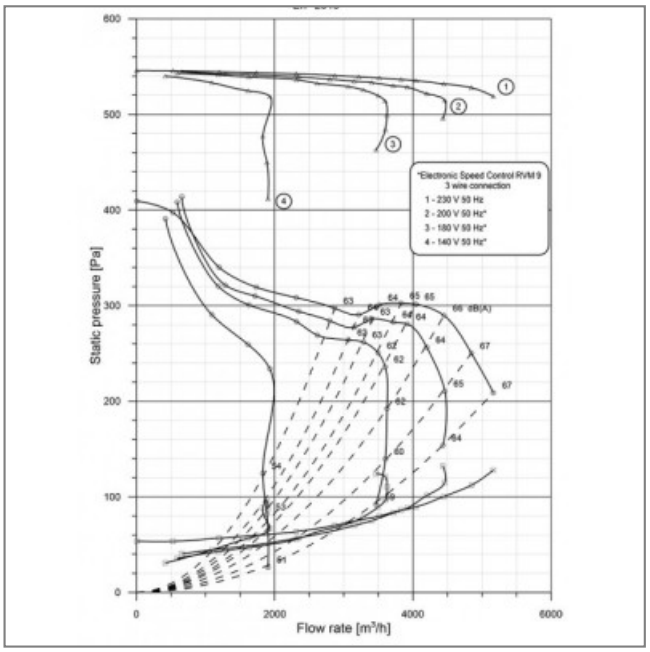
S.A.S.à Conseil de Surveillance au capital de 525 000 Euros
Parc Industriel des 50 Arpents
8, square Louis Blanc
77680 ROISSY-EN-BRIE - France