S.A.S.à Conseil de Surveillance au capital de 525 000 Euros
Parc Industriel des 50 Arpents
8, square Louis Blanc
77680 ROISSY-EN-BRIE - France

Ventilateur DDM 9/9.550.4 BRIDE ET SUPPORT - 30460987

Ce ventilateur centrifuge double ouïe basse pression 30460987 **NICOTRA** est utilisé dans une très large gamme d'application.

Ventilateur centrifuge double ouie à haut rendement **DDM 9/9.550.4 BRIDE ET SUPPORT NICOTRA** en tôle d'acier galvanisé avec moteur à rotor extérieur intégré et optimisé et roue à aubes courbées vers l'avant en tôle d'acier galvanisé.

- Isolation classe F
- IP 55
- Branchement électrique boîte à bornes
- Masse 17kg
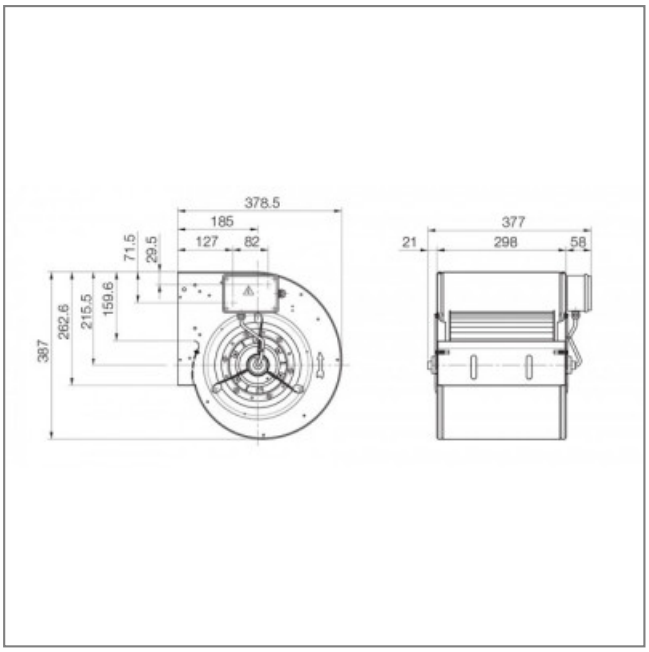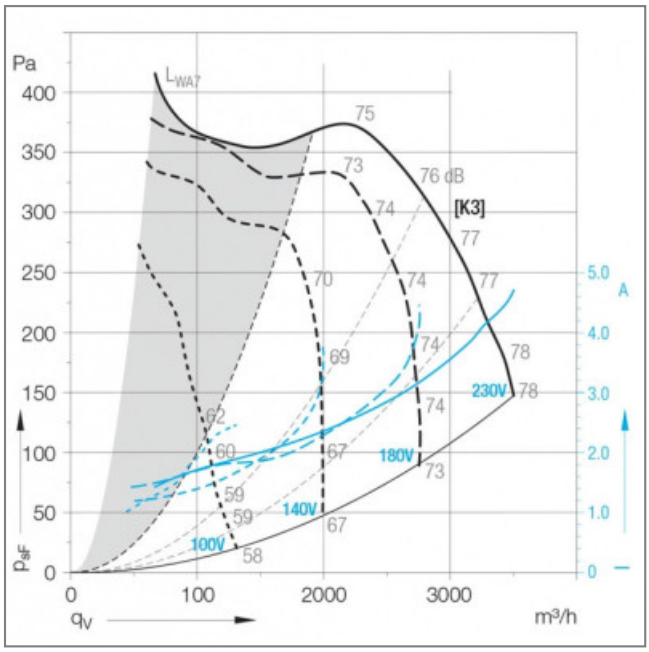
Caractéristiques :
- Dimensions sortie d'air (L x h) : 298x262
- Fréquence : 50/60Hz
- Alimentation : 230V
- Indice de protection : 55
- Température de l'air véhiculé : de - 20° à + 40°
- Vitesse (tours/minute) : 1290
- Intensité (ampères) : 4,6
- Puissance absorbée (watts) : 550
- Conformité RoHs : oui
- Monté sur : roulements