S.A.S.à Conseil de Surveillance au capital de 525 000 Euros
Parc Industriel des 50 Arpents
8, square Louis Blanc
77680 ROISSY-EN-BRIE - France

Ventilateur SAI 18/8 - 30480090

Ce produit n'est plus fabriqué.

Ventilateur centrifuge simple ouie **SAI 18/8 NICOTRA** avec roue à pales incurvées vers l'avant et moteur standard à bride IEC.

- Isolation classe F
- IP20
- Branchement électrique câble
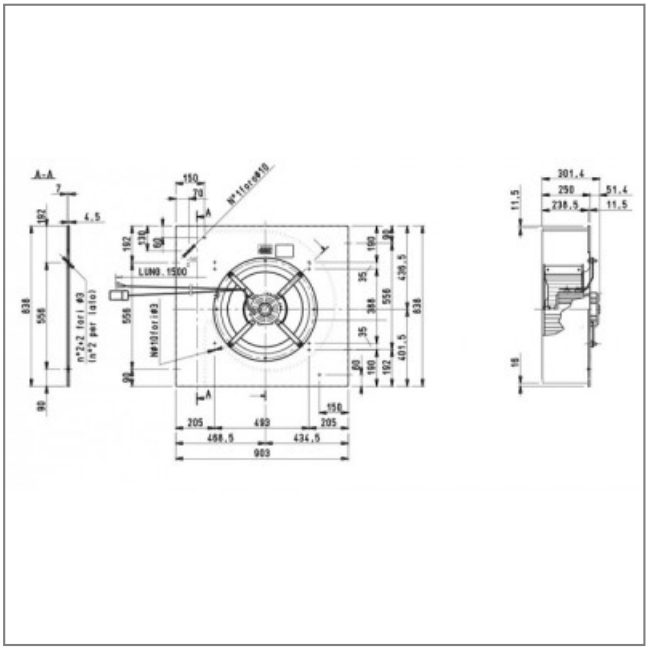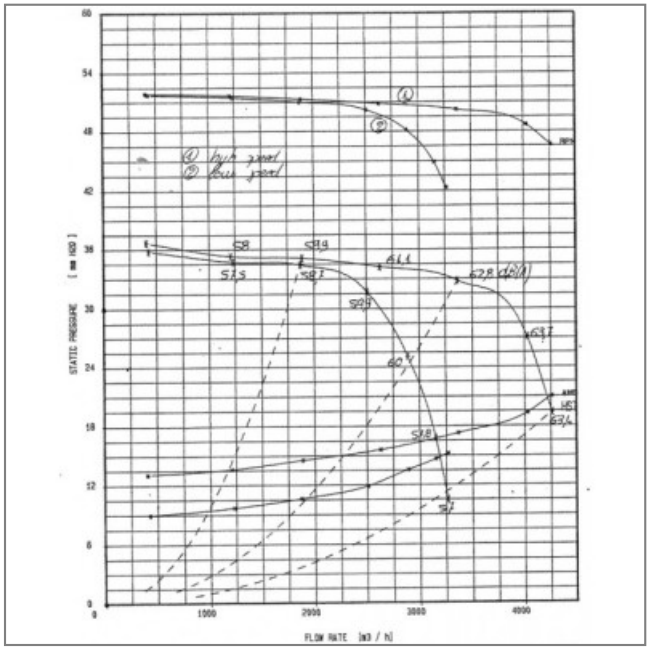
Caractéristiques :
- Dimensions sortie d'air (L x h) : 238,5x838
- Fréquence : 50Hz
- Alimentation : 230V
- Type de connexion : câble
- Débit (m3/h) : 4250
- Indice de protection : 20
- Température de l'air véhiculé : de - 20° à + 40°
- Vitesse (tours/minute) : 650
- Intensité (ampères) : 7,1
- Conformité RoHs : oui
- Monté sur : roulements