S.A.S.à Conseil de Surveillance au capital de 525 000 Euros
Parc Industriel des 50 Arpents
8, square Louis Blanc
77680 ROISSY-EN-BRIE - France

Moteur électrique 106B-5085/1Q - 31200118

Caractéristiques :

- Diamètre de l'arbre : 12,7
- Longueur de l'arbre (mm) : 210
- Sens de rotation : SH
- Puissance rendue (watts) : 85
- Nombre de vitesses : 6
- Alimentation : 230V
- Type de connexion : câble
- Vitesse (tours/minute) : 1100
- Intensité (ampères) : 1,4
- Puissance absorbée (watts) : 310
- Conformité RoHs : oui
- Monté sur : roulements
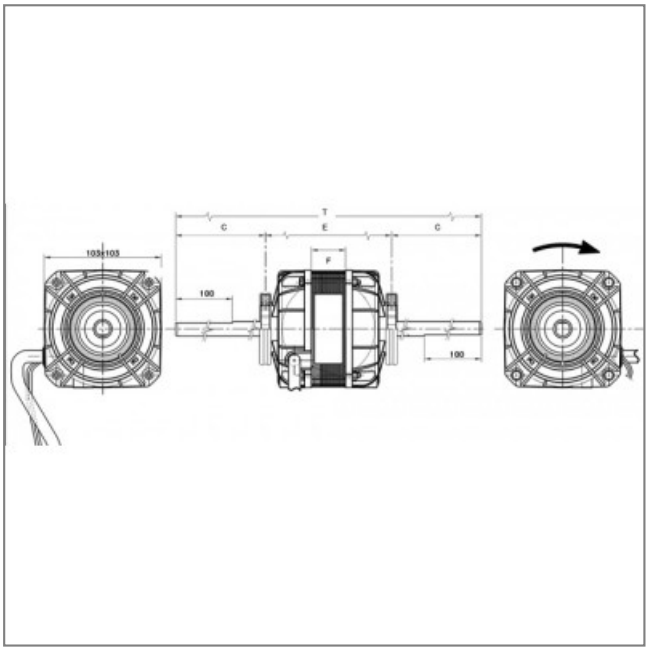
Côte d'encombrement : T = 555mm, C = 210mm, F = 50mm, E = 131mm