S.A.S.à Conseil de Surveillance au capital de 525 000 Euros
Parc Industriel des 50 Arpents
8, square Louis Blanc
77680 ROISSY-EN-BRIE - France

Moteur électrique 83B 3033/1 - 31200079

La qualité de ce moteur **EMI** donne à vos appareils une durée de vie plus longue génie climatique, salles blanches, condenseurs, appareils à boissons…

Le moteur électrique double arbre **83B 3033/1** monophasé est idéal pour les ventilo-convecteurs et les convecteurs.

- Raccordement électrique par fils
- Isolation classe B
- Protection thermique
- Rotation sens anti-horaire vu côté rotor
- Roulements à billes
- 4 vitesses

Caractéristiques :
- Diamètre de l'arbre : 12,7
- Longueur de l'arbre (mm) : 210
- Sens de rotation : SIH
- Nombre de vitesses : 4
- Alimentation : 230V
- Type de connexion : fils
- Vitesse (tours/minute) : 1100
- Intensité (ampères) : 0,44
- Puissance absorbée (watts) : 98
- Conformité RoHs : Oui
- Monté sur : roulements

Côte d'encombrement : C = 530mm, D = 111mm, E = 205mm, F = 30mm
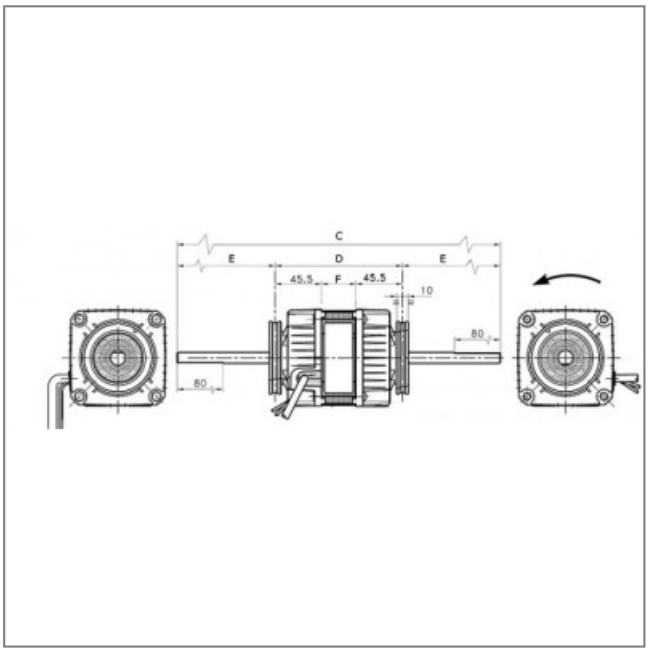
S.A.S.à Conseil de Surveillance au capital de 525 000 Euros
Parc Industriel des 50 Arpents
8, square Louis Blanc
77680 ROISSY-EN-BRIE - France