S.A.S.à Conseil de Surveillance au capital de 525 000 Euros
Parc Industriel des 50 Arpents
8, square Louis Blanc
77680 ROISSY-EN-BRIE - France

Moteur électrique C014200 - 31200047

Ce moteur **RPM** est idéal pour les professionnels car il est multi-usages dans le domaine de électricité, électronique, froid industriel, industrie, ingénierie industrielle, avances bandes …

- Moteur asynchrone double arbre
- Branchement électrique par câble + cosses
- Rotation sens horaire vu côté rotor
- Coussinets
- Classe B
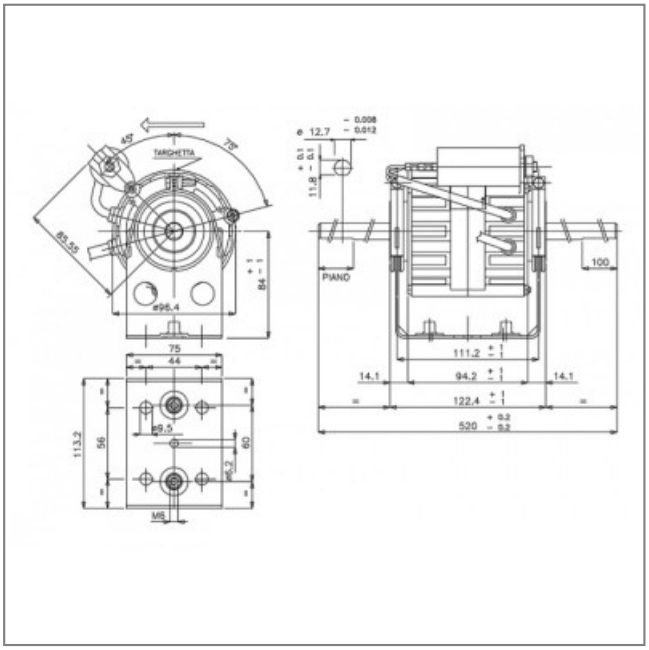
Caractéristiques :
- Longueur totale (mm) : 520
- Diamètre de l'arbre : 12.7
- Longueur de l'arbre (mm) : 210
- Sens de rotation : SIH
- Puissance rendue (watts) : 42
- Nombre de vitesses : 3
- Alimentation : 230V
- Type de connexion : fils + fiches
- Température de l'air véhiculé : de - 30° à + 40°
- Vitesse (tours/minute) : 1150
- Intensité (ampères) : 0,51
- Monté sur : coussinets