S.A.S.à Conseil de Surveillance au capital de 525 000 Euros
Parc Industriel des 50 Arpents
8, square Louis Blanc
77680 ROISSY-EN-BRIE - France

Moteur électrique 5-82CE 2010 - 31070006

Ce moteur **EMI** convient parfaitement pour les professionnels dans les domaines de la réfrigérartion, le froid industriel…

- Moteur shaded pole
- Coussinets
- Branchement électrique par câble
- Classe B
- IP 42
- Masse 800 gr

<u>Caractéristiques :</u>
- Sens de rotation : SIH
- Puissance rendue (watts) : 10
- Alimentation : 230V
- Type de connexion : câble
- Indice de protection : 42
- Vitesse (tours/minute) : 1300
- Intensité (ampères) : 0,3
- Puissance absorbée (watts) : 45
- Conformité RoHs : Oui
- Monté sur : coussinets
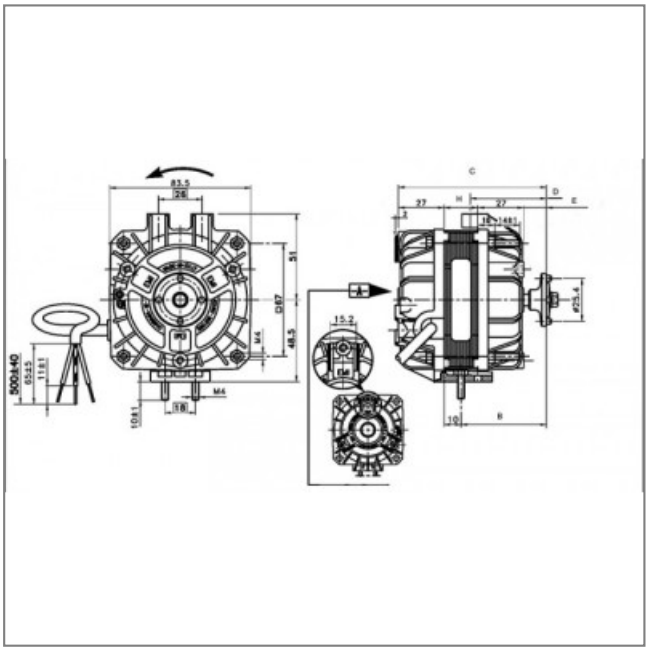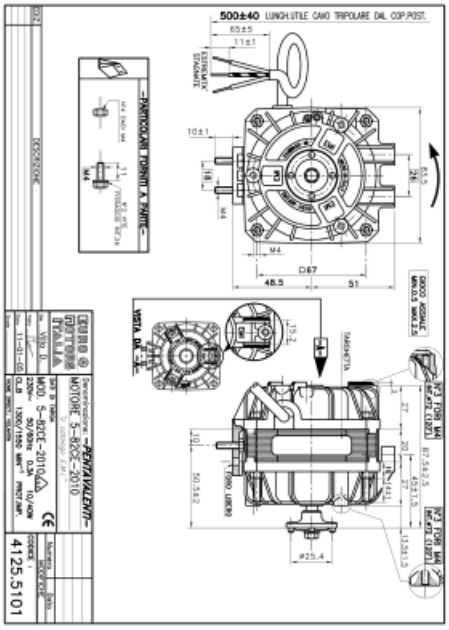
Côte d'encombrement : H = 20mm, B = 44,5mm, C = 86mm, D = 50mm, E = 13,5mm