S.A.S.à Conseil de Surveillance au capital de 525 000 Euros
Parc Industriel des 50 Arpents
8, square Louis Blanc
77680 ROISSY-EN-BRIE - France

Ventilateur centrifuge SAI 12/6 - 30480036

Ce produit n'est plus fabriqué.
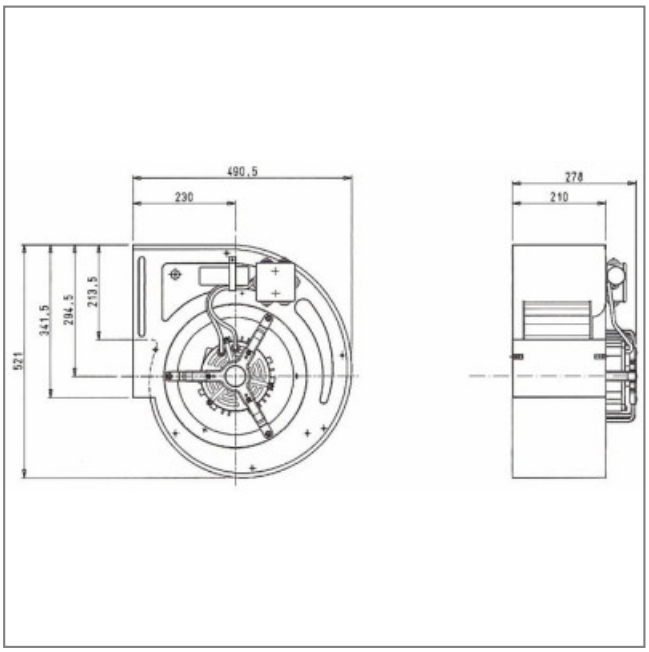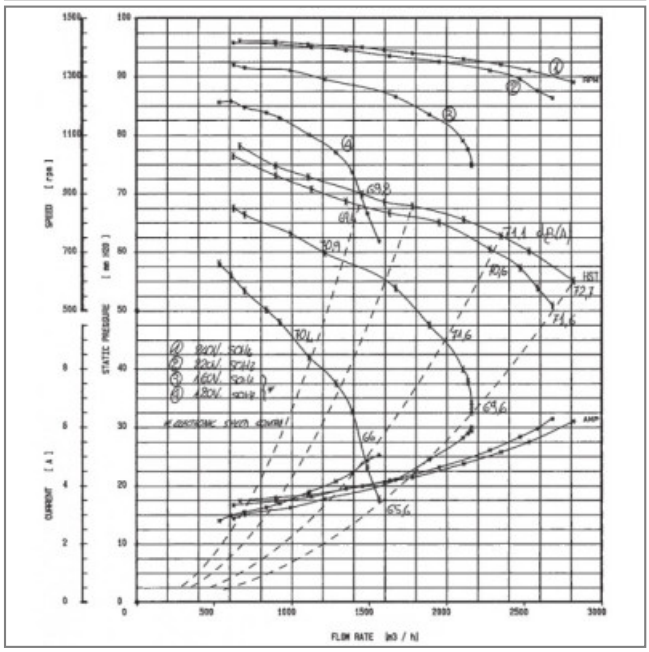
Caractéristiques :
- Condensateurs (ÂµF) : fourni
- Dimensions sortie d'air (L x h) : 210x341.5
- Puissance rendue (watts) : 550
- Fréquence : 50/60Hz
- Alimentation : 230V
- Type de connexion : boîte à bornes
- Débit (m3/h) : 2800
- Indice de protection : 44
- Température de l'air véhiculé : de - 20° à + 40°
- Vitesse (tours/minute) : 1440
- Conformité RoHs : Oui
- Monté sur : roulements