S.A.S.à Conseil de Surveillance au capital de 525 000 Euros
Parc Industriel des 50 Arpents
8, square Louis Blanc
77680 ROISSY-EN-BRIE - France

Ventilateur hélicoïde IS0240 5P22 MK18 - 26030239

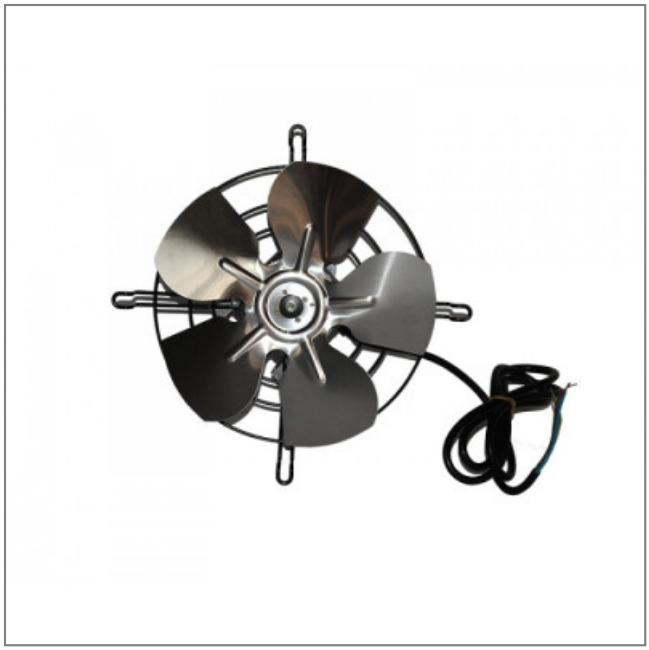

Ce ventilateur hélicoïde sur grille de la marque **ZIEHL ABEGG / FMV LAMEL** est idéal pour les professionnels car il est multi-usages dans le domaine de ventilation technique…

Ce ventilateur hélicoïde sur grille **IS0240 5P22 MK18 ZIEHL ABEGG / FMV LAMEL** possède une moto-hélice 5 pâles en aluminium non peint, une grille peinte en noir et un rotor non peint.
Grâce à son faible encombrement, le ventilateur hélicoïde sur grille **IS0240 5P22 MK18 ZIEHL ABEGG / FMV LAMEL** offre de réelles performances électriques et aérauliques.

- Sens de rotation à droite en regardant le rotor
- Sens d'air aspirant (hélice vers moteur)
- IP42
- Connexion électrique câble
- Isolation classe B
- Masse 2,1kg

Caractéristiques :
- Fréquence : 50/60Hz
- Alimentation : 230V
- Type de connexion : câble
- Débit (m3/h) : 775
- Diamètre (hélice ou turbine) : 240
- Indice de protection : 42
- Sens de l'air : Aspirant (Hélice - Moteur)
- Température de l'air véhiculé : de - 30° à + 60°
- Vitesse (tours/minute) : 1360
- Niveau sonore (décibels) : 49
- Intensité (ampères) : 0,49
- Puissance absorbée (watts) : 73
- Conformité RoHs : oui
- Monté sur : roulements
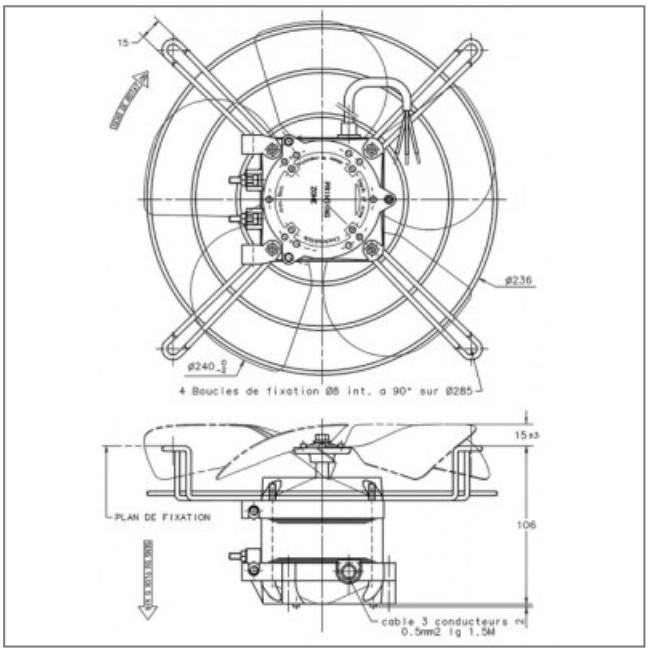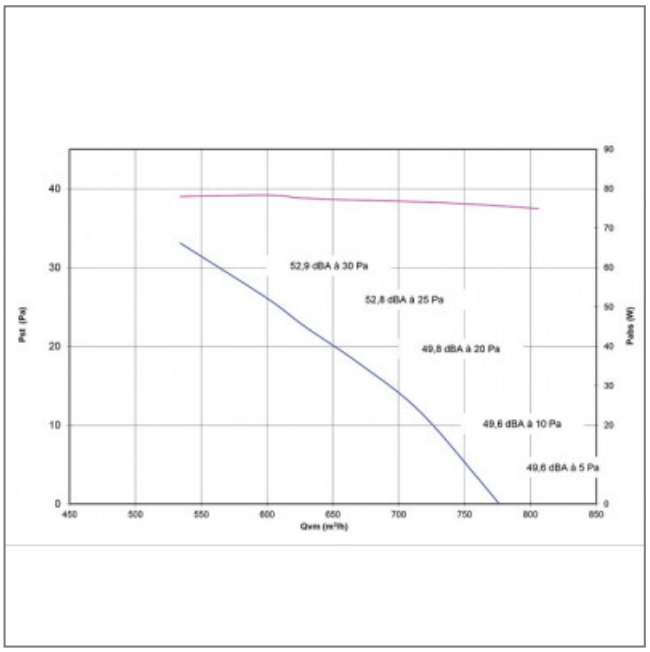
S.A.S.à Conseil de Surveillance au capital de 525 000 Euros
Parc Industriel des 50 Arpents
8, square Louis Blanc
77680 ROISSY-EN-BRIE - France