S.A.S.à Conseil de Surveillance au capital de 525 000 Euros
Parc Industriel des 50 Arpents
8, square Louis Blanc
77680 ROISSY-EN-BRIE - France

Moteur électrique MMP 80 G2 1.1/2 B5 - 25090339

Moteur **SERMES** utilisé dans une très large gamme d'application : électricité , électronique, équipement, informatique, agitateurs etc.

- Moteur asynchrone monophasé à condensateur permanent à brides trous lisses
- Carcasse en aluminium
- Roulements à billes
- Homologation ISO 9001
- IP55
- Possibilité de visser les pattes sur le côté droit ou le côté gauche
- Raccordement électrique par boîte à borne
- Classe d'isolation F
- Masse 11 Kg

Caractéristiques :
- Hauteur de l'axe (mm) : 80
- Diamètre de l'arbre : 19
- Longueur de l'arbre (mm) : 40
- Fréquence : 50/60Hz
- Alimentation : 230V
- Type de connexion : boîte à bornes
- Indice de protection : 55
- Température de l'air véhiculé : de - 15° à + 40°
- Vitesse (tours/minute) : 2750
- Niveau sonore (décibels) : 78
- Intensité (ampères) : 6,73
- Puissance absorbée (watts) : 1100
- Conformité RoHs : Oui
- Monté sur : roulements

Côte d'encombrement : AC = 165mm, N = 130mm, P = 200mm, S = 12mm, T = 3.5mm, M = 165mm, L = 290mm, D = 19mm, E = 40mm, F = 6mm, GA = 21,5mm, PE = M20x1,5mm, TBH = 140,5mm, TBW = 110,5mm, TBS = 32mm
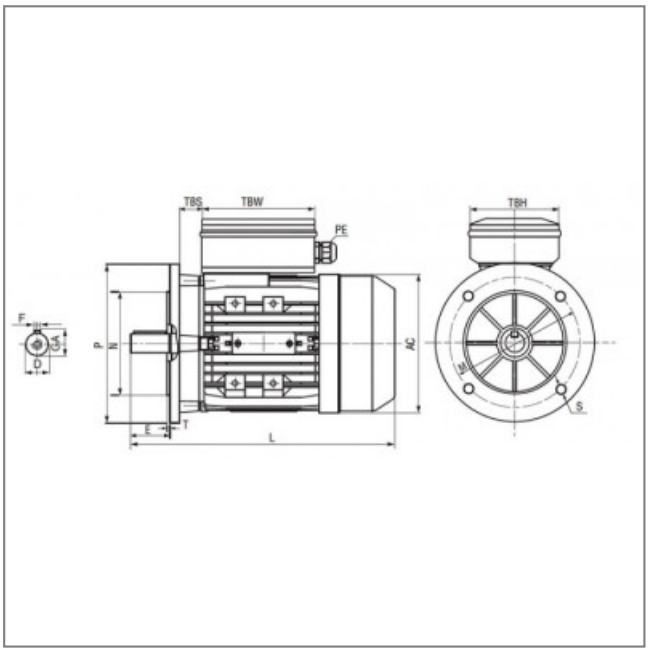
S.A.S.à Conseil de Surveillance au capital de 525 000 Euros
Parc Industriel des 50 Arpents
8, square Louis Blanc
77680 ROISSY-EN-BRIE - France