S.A.S.à Conseil de Surveillance au capital de 525 000 Euros
Parc Industriel des 50 Arpents
8, square Louis Blanc
77680 ROISSY-EN-BRIE - France

Ventilateur hélicoïde HEP-25-4T/H/A - 23053303

Ce ventilateur **SODECA** est idéal pour les professionnels car il est multi-usages dans le domaine de électricité, électronique, froid industriel, industrie, ingénierie industrielle …

- Hélice en polyamide renforcée avec de la fibre de verre
- Ventilateur sur embase carrée en tôle d ‘acier avec finition anticorrosion en résine de polyester, polymérisée à 190°C, après dégraissage alcalin, pré-traîtement sans phosphates.
- Isolation classe F
- IP 65
- Raccordement électrique par boîte à borne
- Cadre support en tôle d'acier
- Sens d’air hélice vers fixations
- Grille de protection contre les contacts selon la norme UNE 100250
- Poids : 7,2kg

Caractéristiques :
- Fréquence : 50Hz
- Alimentation : 230/400V
- Type de connexion : boîte à bornes
- Débit (m3/h) : 1250
- Diamètre (hélice ou turbine) : 250
- Indice de protection : 65
- Sens de l'air : Aspirant (Hélice - Moteur)
- Température de l'air véhiculé : de - 25° à + 60°
- Vitesse (tours/minute) : 1450
- Niveau sonore (décibels) : 52
- Intensité (ampères) : 0,69/,04
- Puissance absorbée (watts) : 60
- Conformité RoHs : Oui
- Monté sur : roulements

Côte d'encombrement : ØA = 330mm, B = 275mm, ØC = 262mm, ØD = 260mm, E = 179mm, F = 203mm, G = 11mm, H = 56mm, Ø J = 8,5mm, K = 310mm, L = M8
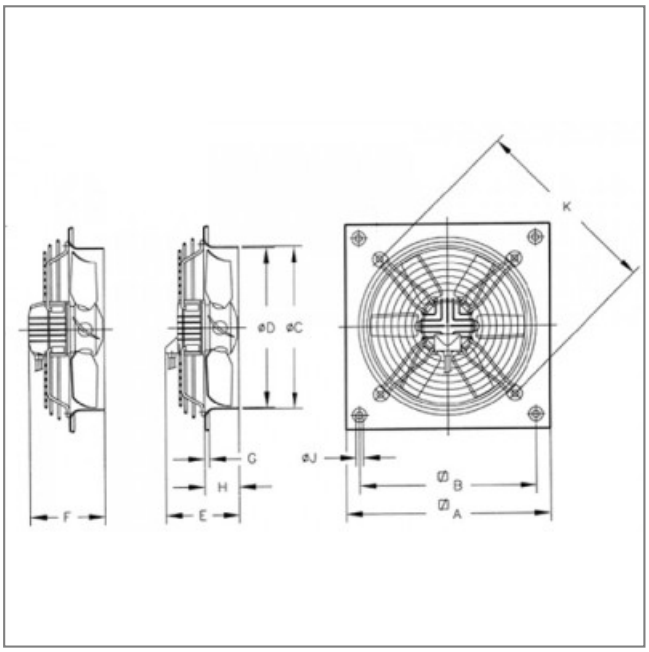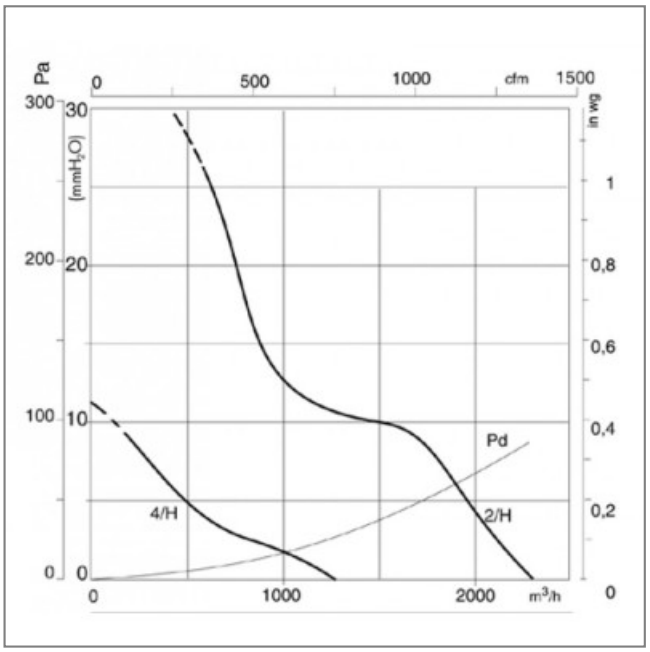
S.A.S.à Conseil de Surveillance au capital de 525 000 Euros
Parc Industriel des 50 Arpents
8, square Louis Blanc
77680 ROISSY-EN-BRIE - France