S.A.S.à Conseil de Surveillance au capital de 525 000 Euros
Parc Industriel des 50 Arpents
8, square Louis Blanc
77680 ROISSY-EN-BRIE - France

Ventilateur hélicoïde HC-45-4T/H/ATEX/EXIID EX II CT4 - 23051458

Facilité d'utilisation pour ce ventilateur **SODECA** dans tous domaines d'activité : agro-alimentaire, bureau d'études, métrologie, grande distribution, etc

- Ventilateur sur embase carrée en tôle d'acier avec finition anticorrosion en résine de polyester, polymérisée à 190°C, après dégraissage alcalin, pré-traîtement sans phosphates.
- Isolation classe F
- Hélice en polyamide renforcée de fibre de verre
- Grille de protection contre les contacts selon norme UNE 100250
- Homologation ATEX
- Sens d'air moteur vers hélice
- Raccordement électrique par boîte à borne
- IP 55
- Poids : 20kg

Caractéristiques :
- Fréquence : 50Hz
- Alimentation : 230/400V
- Type de connexion : boîte à bornes
- Débit (m3/h) : 7300
- Diamètre (hélice ou turbine) : 450
- Indice de protection : 55
- Sens de l'air : Soufflant (Moteur - Hélice)
- Température de l'air véhiculé : de - 25° à + 60°
- Vitesse (tours/minute) : 1370/1640
- Niveau sonore (décibels) : 66
- Intensité (ampères) : 2/1,2
- Puissance absorbée (watts) : 250/290
- Conformité RoHs : Oui
- Monté sur : roulements

Côte d'encombrement : A = 532mm, B = 452mm, C = 412.5mm, D = 410mm, E = 266mm, G = 11mm, H = 97.5mm, J = 10.5mm, K = 500mm
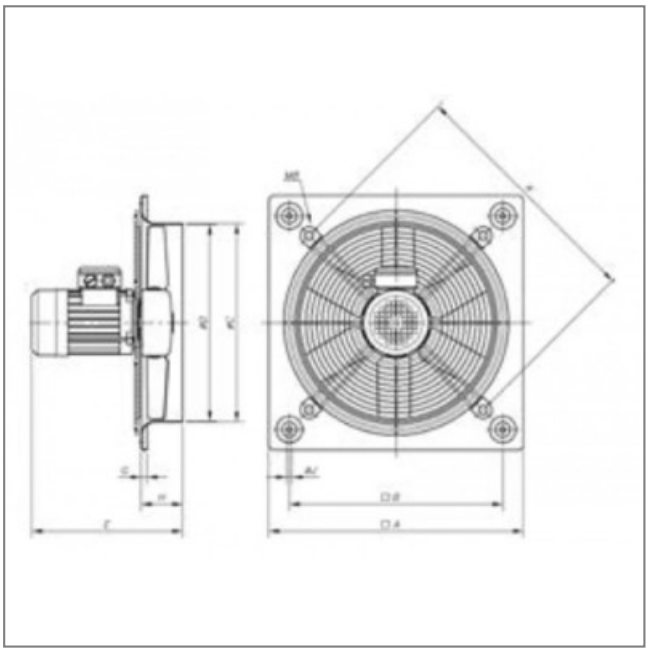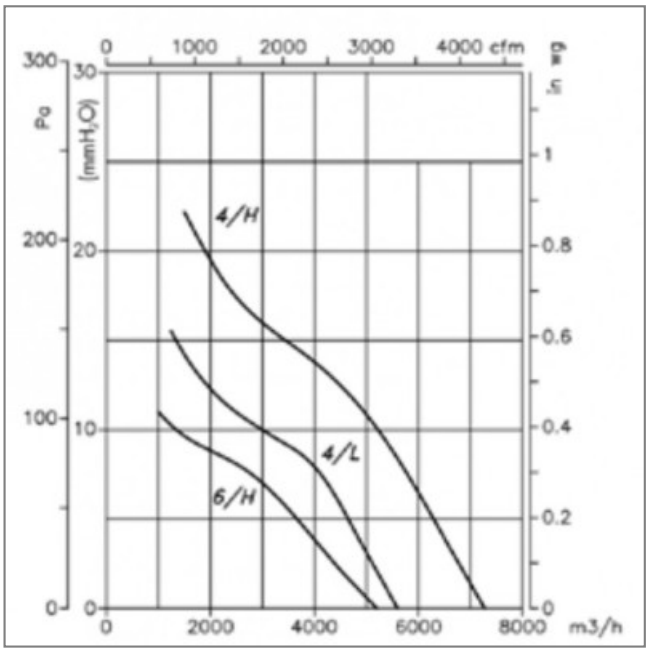
S.A.S.à Conseil de Surveillance au capital de 525 000 Euros
Parc Industriel des 50 Arpents
8, square Louis Blanc
77680 ROISSY-EN-BRIE - France