S.A.S.à Conseil de Surveillance au capital de 525 000 Euros
Parc Industriel des 50 Arpents
8, square Louis Blanc
77680 ROISSY-EN-BRIE - France

Ventilateur hélicoïde HC-31-4T/H/ATEX/EXIID EX II CT4 - 23051302

Ventilateur hélicoïde **SODECA** à rotor extérieur sur virole pour des applications comme le refroidissement forcé d'équipements électriques, la climatisation, le froid, le renouvellement d'air…

- Hélice en polyamide renforcée de fibre de verre
- Ventilateur sur embase carrée en tôle d 'acier
- Raccordement électrique par boîte à borne
- Finition anticorrosion en résine de polyester, polymérisée à 190°C, après dégraissage alcalin, pré-traîtement sans phosphates
- Isolation classe F
- Grille de protection contre les contacts selon norme UNE 100250
- Homologation ATEX
- Sens d'air moteur vers hélice
- IP 55
- Poids : 6kg

Caractéristiques :
- Fréquence : 50Hz
- Alimentation : 230/400V
- Type de connexion : boîte à bornes
- Débit (m3/h) : 2400
- Diamètre (hélice ou turbine) : 310
- Indice de protection : 55
- Sens de l'air : Soufflant (Moteur - Hélice)
- Température de l'air véhiculé : de - 25° à + 60°
- Vitesse (tours/minute) : 1360/1632
- Niveau sonore (décibels) : 54
- Intensité (ampères) : 0,77/0,45
- Puissance absorbée (watts) : 90/100
- Conformité RoHs : Oui
- Monté sur : roulements

Côte d'encombrement : A = 400mm, B = 336mm, C = 310.5mm, D = 308mm, E = 204mm, G = 11mm, H = 75mm, J = 10.5mm, K = 380mm
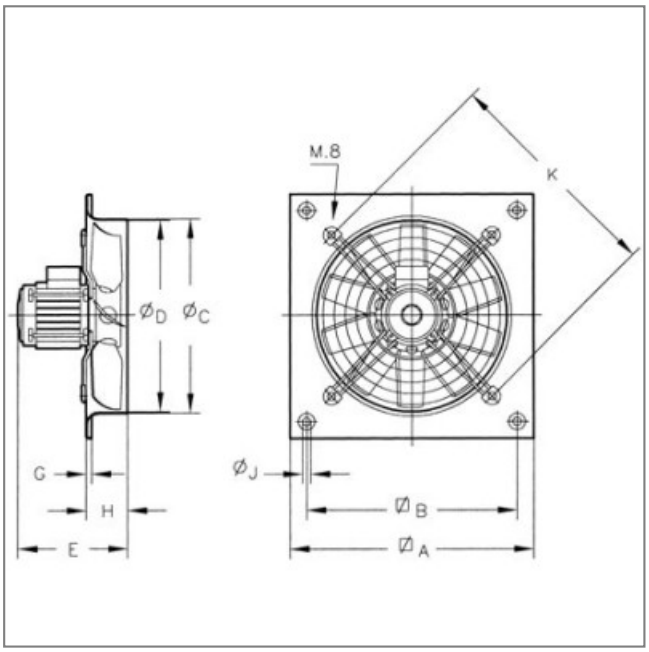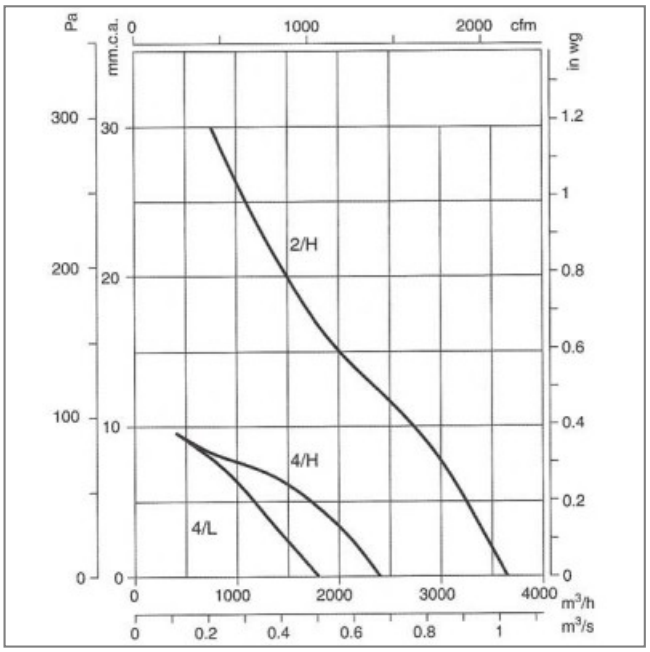
S.A.S.à Conseil de Surveillance au capital de 525 000 Euros
Parc Industriel des 50 Arpents
8, square Louis Blanc
77680 ROISSY-EN-BRIE - France