S.A.S.à Conseil de Surveillance au capital de 525 000 Euros
Parc Industriel des 50 Arpents
8, square Louis Blanc
77680 ROISSY-EN-BRIE - France

Extracteur CA/LINE-31 3V - 23012301

Grâce à leurs caractéristiques spécifiques les extracteurs **SODECA** sont utilisables dans de nombreuses et diverses applications : évaporateurs, réfrigération, refroidissement électronique, évacuation d'air, etc

- Extracteur circulaire en ligne pour conduits avec gaine en tôle d'acier
- Facile et rapide à installer
- Raccordement électrique par boîte à borne
- Pieds de support inclus
- Roulement à billes de longue durée
- Finition anticorrosion en résine polyester polymérisée à 190°C, après dégraissage, traîtement nanotechnologique sans phosphates
- IP 44
- Poids : 6,9kg

Caractéristiques :
- Dimensions entrée d'air : 315
- Dimensions sortie d'air (L x h) : 315
- Fréquence : 50Hz
- Alimentation : 230V
- Type de connexion : boîte à bornes
- Débit (m3/h) : 1596
- Indice de protection : 44
- Température de l'air véhiculé : de - 25° à + 60°
- Vitesse (tours/minute) : 2378
- Niveau sonore (décibels) : 37
- Intensité (ampères) : 0,86
- Puissance absorbée (watts) : 189

S.A.S.à Conseil de Surveillance au capital de 525 000 Euros
Parc Industriel des 50 Arpents
8, square Louis Blanc
77680 ROISSY-EN-BRIE - France

- Conformité RoHs : Oui
- Monté sur : roulements
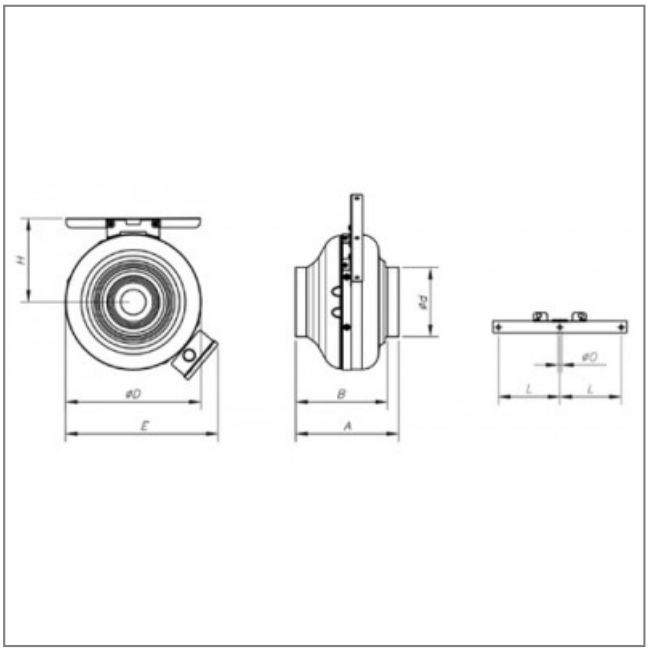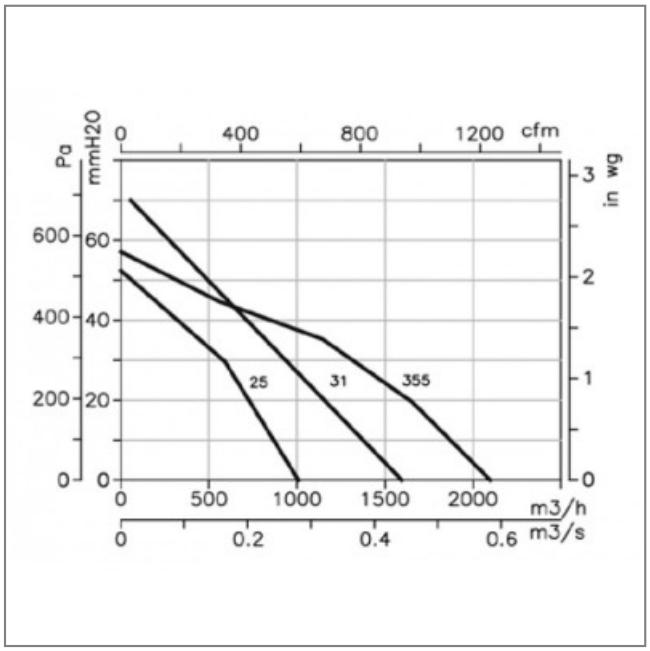
Côte d'encombrement : A = 295mm, B = 245mm, ød = 315mm, øD = 400mm, E = 450mm, H = 207mm, L = 80mm, øO = 12mm