S.A.S.à Conseil de Surveillance au capital de 525 000 Euros
Parc Industriel des 50 Arpents
8, square Louis Blanc
77680 ROISSY-EN-BRIE - France

Extracteur CA/LINE-12 3V - 23012120

Grâce à leurs caractéristiques spécifiques les extracteurs **SODECA** sont utilisables dans de nombreuses et diverses applications : évaporateurs, réfrigération, refroidissement électronique, évacuation d'air, etc

- Facile et rapide à installer
- Raccordement électrique par boîte à borne
- Finition anticorrosion en résine polyester polymérisée à 190°C, après dégraissage, traîtement nanotechnologique sans phosphates
- Roulement à billes de longue durée
- IP 44
- Pieds de support inclus
- Extracteur circulaire en ligne pour conduits avec gaine en tôle d'acier
- Poids : 2,8kg

Caractéristiques :
- Dimensions entrée d'air : 125
- Dimensions sortie d'air (L x h) : 125
- Fréquence : 50Hz
- Alimentation : 230V
- Type de connexion : boîte à bornes
- Débit (m3/h) : 350
- Indice de protection : 54
- Température de l'air véhiculé : de - 25° à + 60°
- Vitesse (tours/minute) : 2350
- Niveau sonore (décibels) : 35
- Intensité (ampères) : 0,35
- Puissance absorbée (watts) : 75

S.A.S.à Conseil de Surveillance au capital de 525 000 Euros
Parc Industriel des 50 Arpents
8, square Louis Blanc
77680 ROISSY-EN-BRIE - France

- Conformité RoHs : Oui
- Monté sur : roulements
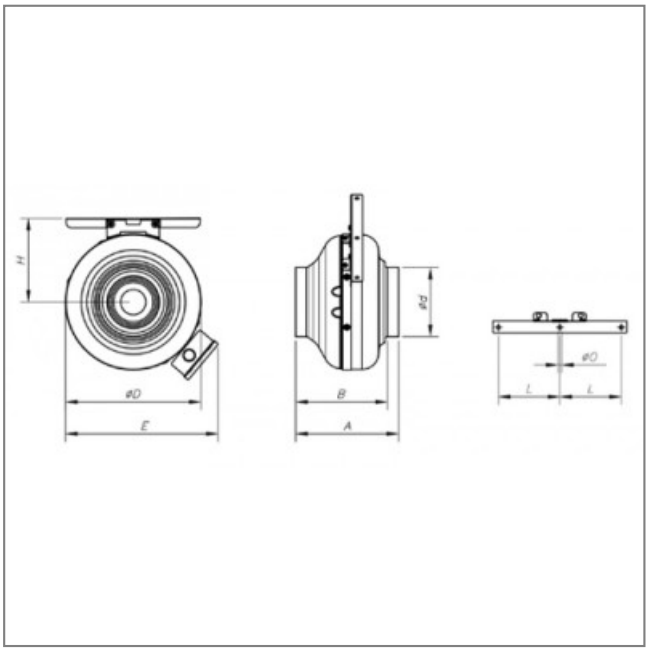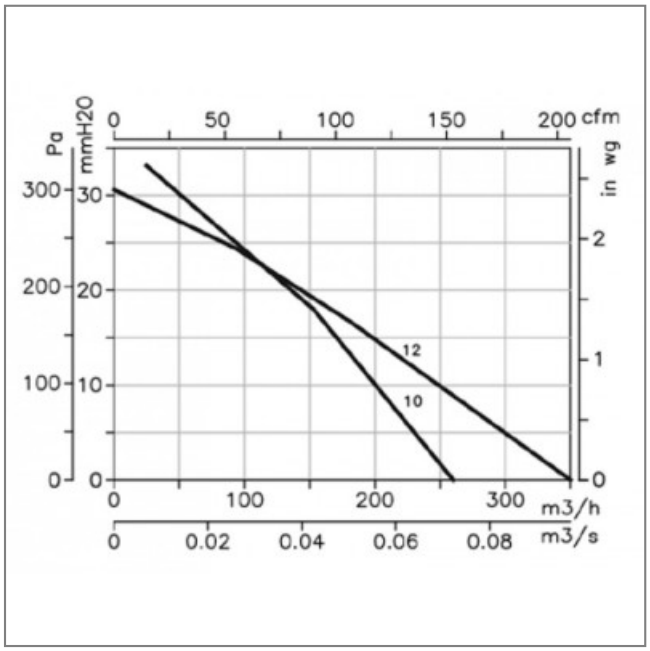
Côte d'encombrement : A = 200mm, B = 178mm, ød = 125mm, øD = 268mm, E = 318mm, H = 141mm, L = 80mm, øO = 12mm