S.A.S.à Conseil de Surveillance au capital de 525 000 Euros
Parc Industriel des 50 Arpents
8, square Louis Blanc
77680 ROISSY-EN-BRIE - France

Moto-turbine K3G190-RC05-03 - 13651901

Ce matériel innovant a permis à **ebm-papst** d'apporter des réponses performantes dans des secteurs aussi variés que l'électronique, électricité, froid industriel, industrie, ingénierie industrielle, climatisation, chauffage, extraction d'air, industrie agro-alimentaire ou l'élevage…

- Hélice 7 pales en matière plastique PA
- Roulements à billes
- IP 54
- Homologations EN60335-1
- Sens de rotation horaire vu côté rotor
- Moto-turbine avec moteur à rotor extérieur
- Module à réaction , aspirant d'un seul côté
- Avec boîtier
- Isolation B
- Branchement électrique câble
- Masse 1,5kg

Caractéristiques :
- A économie d'énergie : oui
- Dimensions (mm) : 225x225
- Longueur du câble (m) : 0.45
- Fréquence : 50/60Hz
- Alimentation : 230V
- Type de connexion : câble
- Débit (m3/h) : 730
- Diamètre (hélice ou turbine) : 190
- Indice de protection : 54
- Température de l'air véhiculé : de - 25° à + 60°
- Vitesse (tours/minute) : 3200
- Intensité (ampères) : 0.75
- Puissance absorbée (watts) : 83
- Conformité RoHs : Oui
- Monté sur : roulements
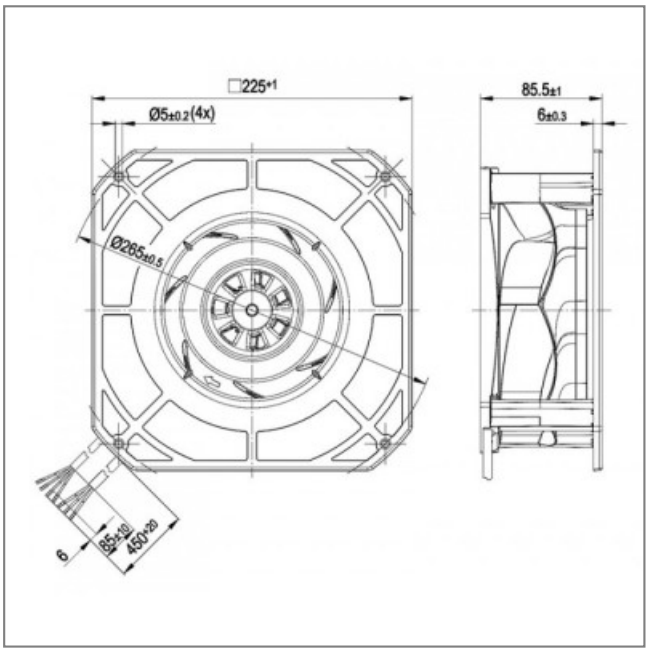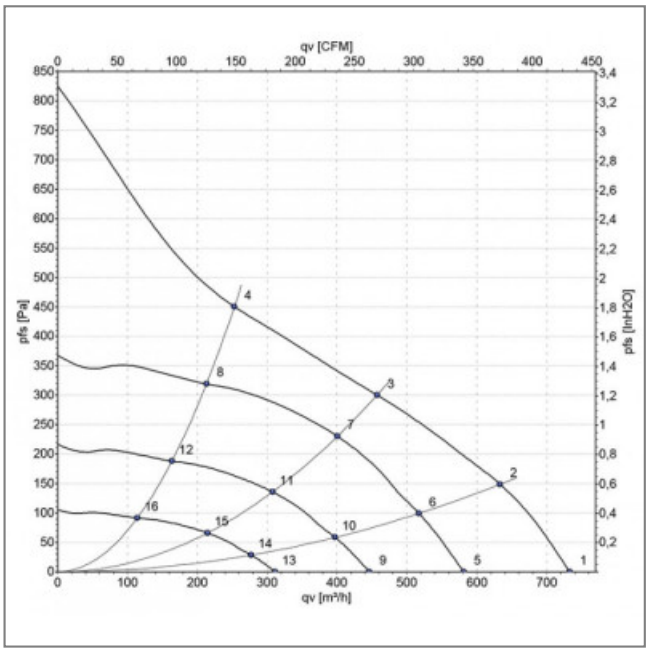
S.A.S.à Conseil de Surveillance au capital de 525 000 Euros
Parc Industriel des 50 Arpents
8, square Louis Blanc
77680 ROISSY-EN-BRIE - France