S.A.S.à Conseil de Surveillance au capital de 525 000 Euros
Parc Industriel des 50 Arpents
8, square Louis Blanc
77680 ROISSY-EN-BRIE - France

Ventilateur compact W1G130-AA25-01 - 13530132

Facilité d'utilisation pour ce ventilateur **ebmpapst** dans tous domaines d'activité : techniques d'entrainement, informatique, équipements de bureau, techniques du froid, etc

- Ventilateur avec moteur à rotor extérieur
- Hélice 7 pales ematière plastique PA renforcé de fibre de verre
- Sens d'air hélice vers fixation
- Roulements à billes
- Branchement électrique câble
- Protection contre les surcharges par thermo-contact interne
- IP54
- Conforme à la norme EN 60335-1, CE
- Homologation : VDE, UL, CSA, GOST en cours
- Isolation classe B
- Masse 0,75kg

Caractéristiques :
- A économie d'énergie : Oui
- Dimensions (mm) : 172x58
- Fréquence : 50/60Hz
- Alimentation : 230V
- Débit (m3/h) : 370
- Sens de l'air : Hélice vers fixation
- Température de l'air véhiculé : de - 30° à + 70°
- Vitesse (tours/minute) : 3200
- Niveau sonore (décibels) : 63
- Intensité (ampères) : 0,19

S.A.S.à Conseil de Surveillance au capital de 525 000 Euros
Parc Industriel des 50 Arpents
8, square Louis Blanc
77680 ROISSY-EN-BRIE - France

- Puissance absorbée (watts) : 24
- Conformité RoHs : Oui
- Monté sur : roulements

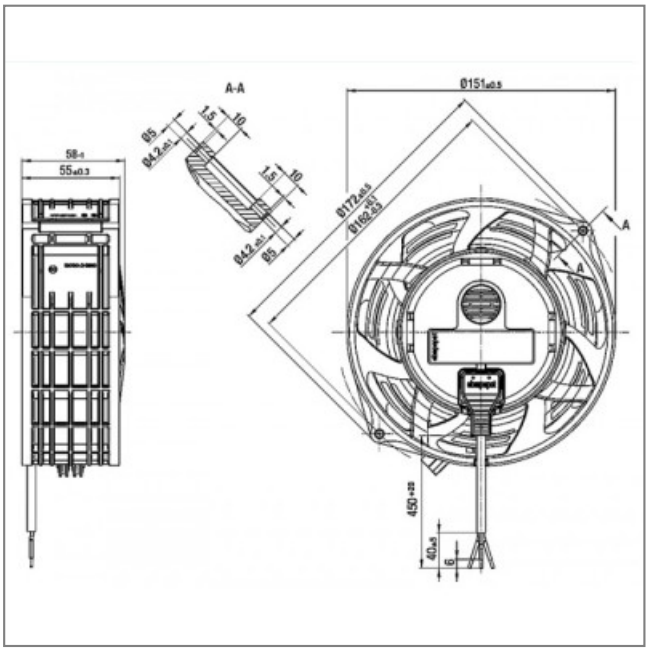

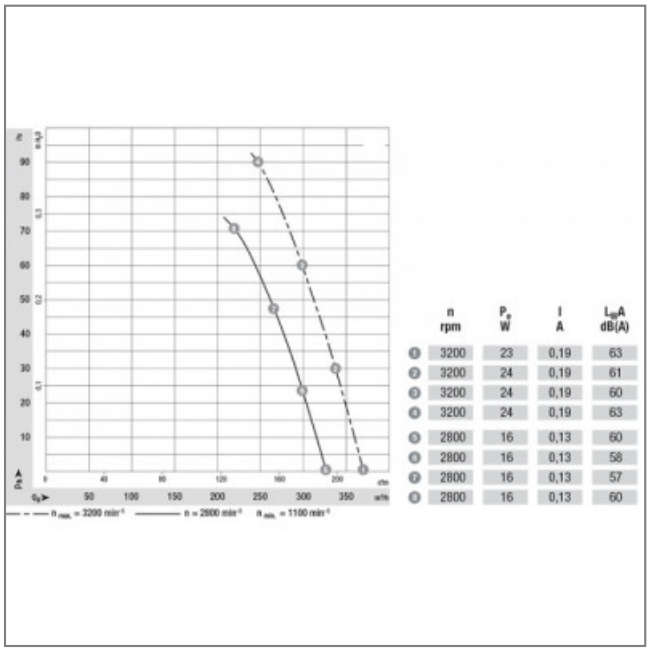

	n rpm	P_e W	I A	L_{WA} dB(A)
1	3200	23	0,19	63
2	3200	24	0,19	61
3	3200	24	0,19	60
4	3200	24	0,19	63
5	2800	16	0,13	60
6	2800	16	0,13	58
7	2800	16	0,13	57
8	2800	16	0,13	60