S.A.S.à Conseil de Surveillance au capital de 525 000 Euros
Parc Industriel des 50 Arpents
8, square Louis Blanc
77680 ROISSY-EN-BRIE - France

Ventilateur S4E400-AP02-03 - 13032414

Ce ventilateur hélicoïde sur grille 13032414 **ebmpapst** est idéal pour les professionnels car il est multi-usages dans le domaine de électronique, froid industriel, industrie, …

Ventilateur hélicoïde sur grille **S4E400-AP02-03 ebmpapst** avec moto hélice 5 pales en tôle d'acier revêtue de noir et grille de protection en acier phosphaté et revêtu de plastique noir.

- Sens de rotation anti-horaire en regardant le rotor
- Raccordement électrique câble
- Roulements à billes
- Conforme à la norme EN 60335-1
- IP44
- Isolation classe B
- Masse 4,2kg

Caractéristiques :
- Longueur du câble (m) : 0,6
- Fréquence : 50/60Hz
- Alimentation : 230V
- Type de connexion : câble
- Débit (m3/h) : 4235
- Diamètre (hélice ou turbine) : 400
- Indice de protection : 44
- Sens de l'air : Hélice vers fixations
- Température de l'air véhiculé : de - 25° à + 40°
- Vitesse (tours/minute) : 1430
- Niveau sonore (décibels) : 69
- Intensité (ampères) : 0,73
- Puissance absorbée (watts) : 160
- Conformité RoHs : oui
- Monté sur : roulements

Côte d'encombrement : f = 420mm, k = 10mm, u = 24, v = 47mm

S.A.S.à Conseil de Surveillance au capital de 525 000 Euros
Parc Industriel des 50 Arpents
8, square Louis Blanc
77680 ROISSY-EN-BRIE - France

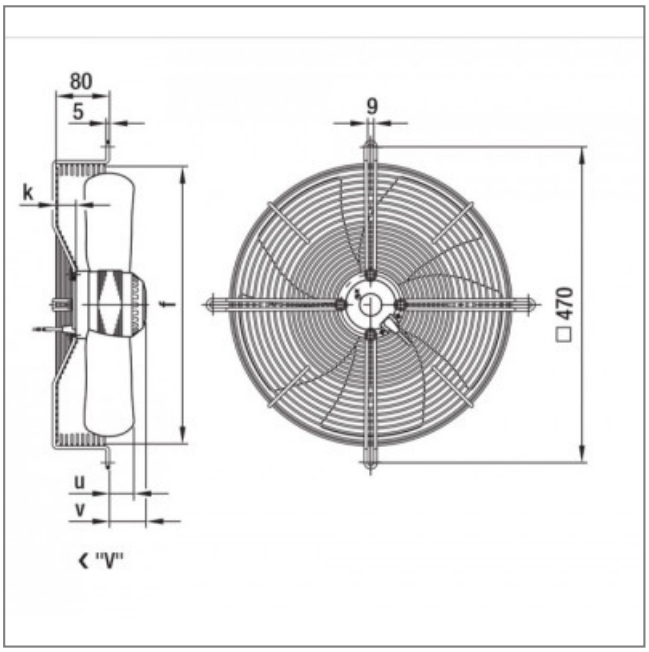

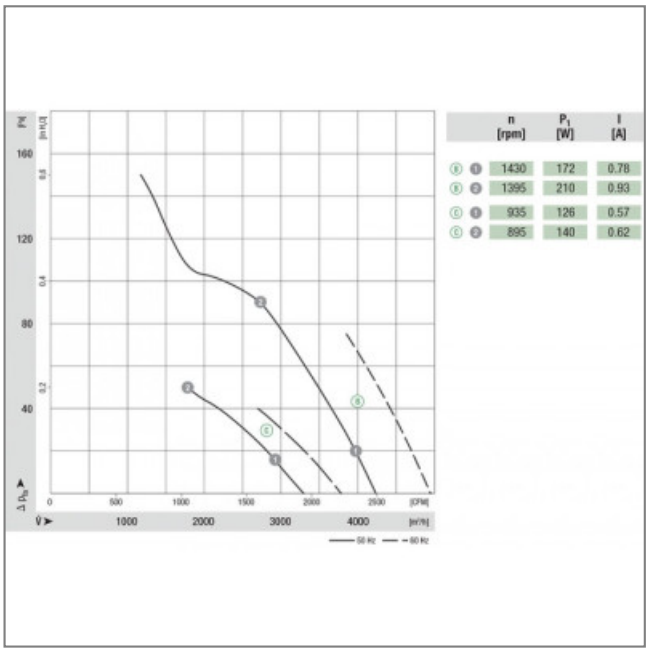

		n [rpm]	P_1 [W]	I [A]
B	1	1430	172	0.78
B	2	1395	210	0.93
C	1	935	126	0.57
C	2	895	140	0.62