S.A.S.à Conseil de Surveillance au capital de 525 000 Euros
Parc Industriel des 50 Arpents
8, square Louis Blanc
77680 ROISSY-EN-BRIE - France

Ventilateur hélicoïde A6E560-AK01-01 - 13031521

Ce ventilateur **ebmpapst** supporte une utilisation intense et à long terme. Il est employé dans le domaine de bureau d'études, grande distribution, entrepôts de stockage, ambiance agressive, cuisines professionnelles…

- Hélice 5 pales en tôle d'acier galvanisé peint en noir
- Roulements à billes
- Protection contre les surcharges par thermocontact
- IP54
- Sens d'air hélice vers fixation
- Isolation classe F
- Raccordement électrique par boîte à borne
- Masse 8,5kg

Caractéristiques :
- Fréquence : 50/60Hz
- Alimentation : 230V
- Type de connexion : boîte à bornes
- Débit (m3/h) : 8030
- Diamètre (hélice ou turbine) : 560
- Indice de protection : 54
- Sens de l'air : Hélice vers fixation
- Température de l'air véhiculé : de - 40° à + 65°
- Vitesse (tours/minute) : 895
- Niveau sonore (décibels) : 63
- Intensité (ampères) : 1,8
- Puissance absorbée (watts) : 410
- Conformité RoHs : Oui
- Monté sur : roulements

S.A.S.à Conseil de Surveillance au capital de 525 000 Euros
Parc Industriel des 50 Arpents
8, square Louis Blanc
77680 ROISSY-EN-BRIE - France

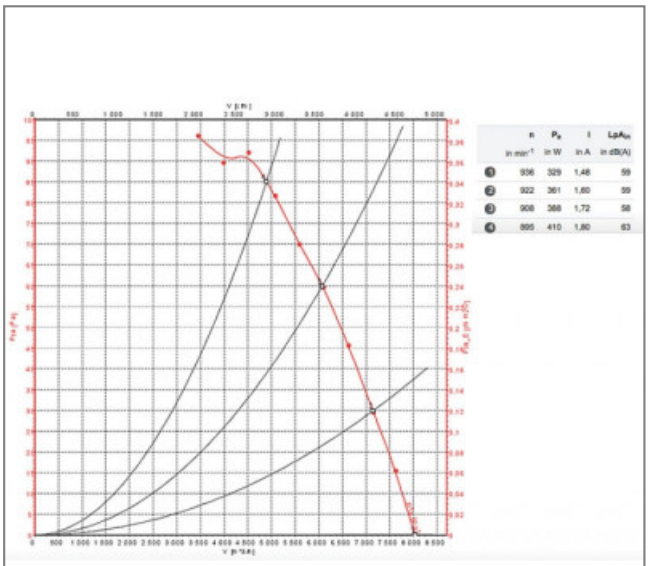
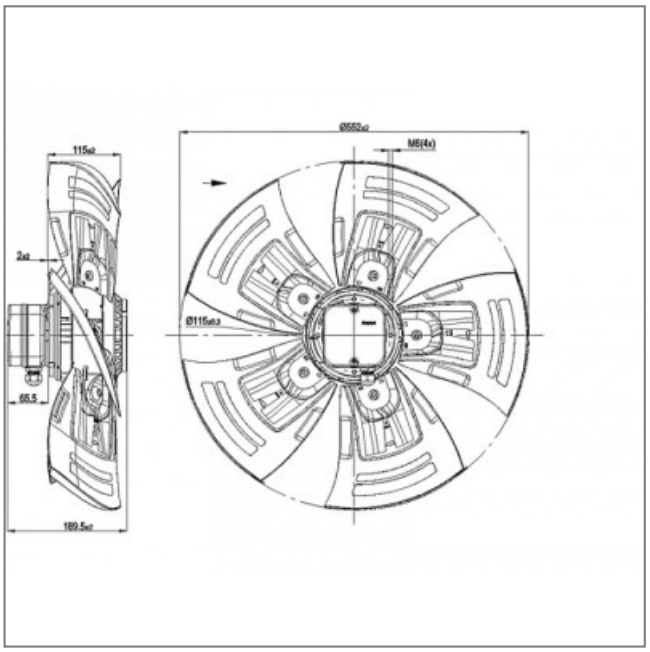
	n	P_e	I	$L_{pA_{in}}$
	in min^{-1}	in W	in A	in dB(A)
1	936	329	1,48	59
2	922	361	1,60	59
3	908	388	1,72	58
4	895	410	1,80	63