S.A.S.à Conseil de Surveillance au capital de 525 000 Euros
Parc Industriel des 50 Arpents
8, square Louis Blanc
77680 ROISSY-EN-BRIE - France

Ventilateur compact 3314N/2NU - 13020252

Ce compact **ebmpapst** convient parfaitement pour les professionnels dans les domaines de l'informatique, climatisation, chauffage, extraction d'air, industrie agro-alimentaire…

- Carcasse avec moteur à rotor extérieur
- Roulements à billes
- IP 68
- Homologations VDE, UL, CSA
- Branchement électrique câble
- Carter et pales en plastique renforcé de fibre de verre
- Protection contre les inversions de polarité et de verrouillage
- Sortie tachymètre
- Masse 220g

Caractéristiques :
- Dimensions (mm) : 92x92x32
- Longueur du câble (m) : 0.31
- Fréquence : 50/60Hz
- Alimentation : 24V
- Type de connexion : câble + connecteur
- Débit (m3/h) : 80
- Indice de protection : 68
- Température de l'air véhiculé : de - 20° à + 75°
- Vitesse (tours/minute) : 2650
- Niveau sonore (décibels) : 47
- Puissance absorbée (watts) : 1,8
- Conformité RoHs : oui
- Monté sur : roulements
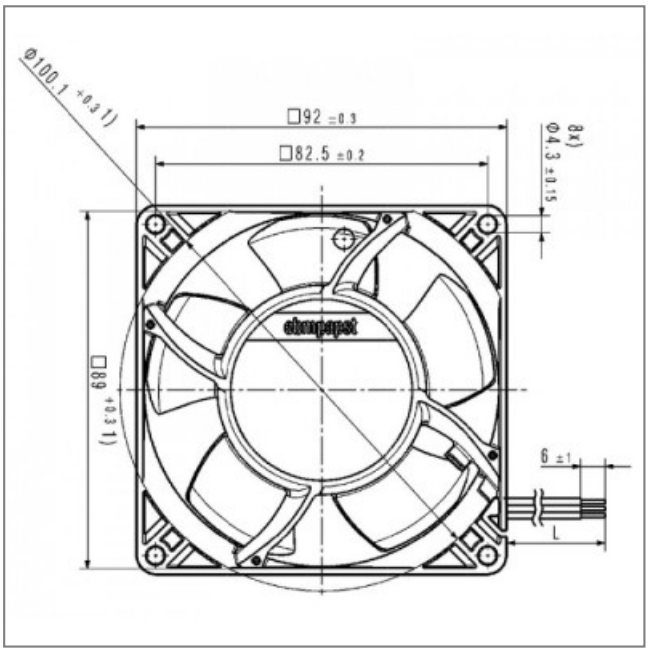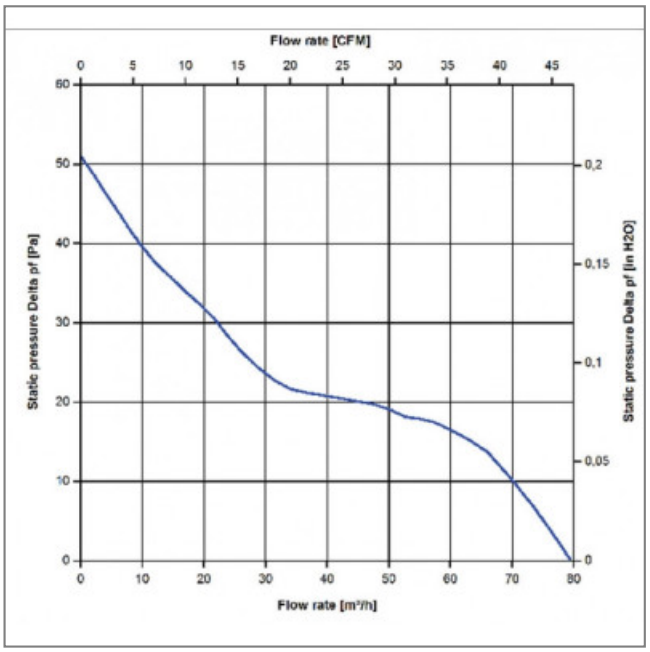
S.A.S.à Conseil de Surveillance au capital de 525 000 Euros
Parc Industriel des 50 Arpents
8, square Louis Blanc
77680 ROISSY-EN-BRIE - France