S.A.S.à Conseil de Surveillance au capital de 525 000 Euros
Parc Industriel des 50 Arpents
8, square Louis Blanc
77680 ROISSY-EN-BRIE - France

Ventilateur compact 612JH - 13020064

Ce compact **ebmpapst** convient parfaitement pour les professionnels dans les domaines de l'informatique, climatisation, chauffage, extraction d'air, industrie agro-alimentaire…

- Carter et pales en plastique renforcé avec de la fibre de verre
- Moteur électronique à rotor extérieur
- Branchement électrique 2 fils, extrémités dénudées et étamées
- IP 54
- Roulements à billes
- Homologations CE
- Masse 100g

Caractéristiques :
- Dimensions (mm) : 60x60x32
- Fréquence : 50/60Hz
- Alimentation : 12V
- Type de connexion : fils
- Débit (m3/h) : 70
- Température de l'air véhiculé : de - 20° à + 70°
- Vitesse (tours/minute) : 11700
- Niveau sonore (décibels) : 53
- Puissance absorbée (watts) : 7,7
- Conformité RoHs : Oui
- Monté sur : roulements
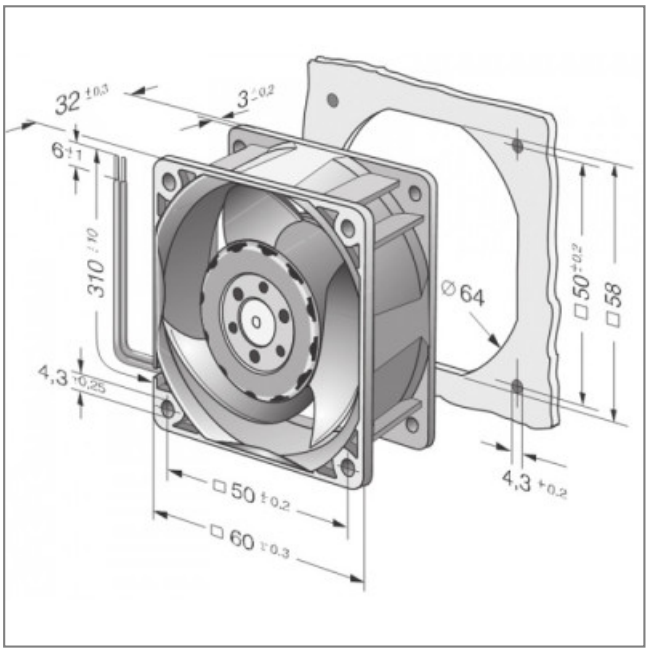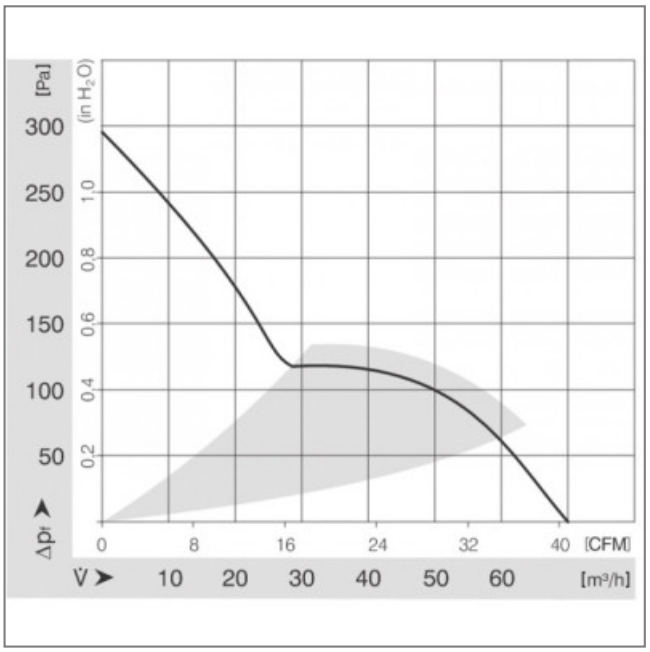
S.A.S.à Conseil de Surveillance au capital de 525 000 Euros
Parc Industriel des 50 Arpents
8, square Louis Blanc
77680 ROISSY-EN-BRIE - France