S.A.S.à Conseil de Surveillance au capital de 525 000 Euros
Parc Industriel des 50 Arpents
8, square Louis Blanc
77680 ROISSY-EN-BRIE - France

# Ventilateur compact W2E250-HL06-19 - 13010598

Ce ventilateur compact de la marque ebmpapst correspond aux attentes des professionnels dans les domaines du conditionnement d'air, des étuves, des armoires réfrigérées, des aérothermes…

La conception esthétique et compacte du ventilateur compact **W2E250-HL06-19 ebmpapst** permet d'excellents rendements dans diverses applications.
Le ventilateur compact **W2E250-HL06-19 ebmpapst** est doté d'une moto-hélice 7 pâles faucilles en tôle d'acier peinte en noir et d'un boîtier en aluminium moulé sous pression.

- Raccordement électrique bornier, condensateur connecté
- Roulements à billes
- Isolation classe F
- Sens d'air hélice vers fixations
- Protection moteur par contrôleur de température commuté en interne
- IP44
- Sens de rotation anti-horaire regardant le rotor
- Conforme à la norme EN 60335-1 / CE
- Homologation UL 2111 / CSA C22.2 No. 77 / CCC / EAC
- Masse 2,8kg

Caractéristiques :
- Dimensions (mm) : 280x280x80
- Fréquence : 50/60Hz
- Alimentation : 230V
- Type de connexion : bornier
- Débit (m3/h) : 1835
- Indice de protection : 44
- Sens de l'air : hélice vers fixations
- Température de l'air véhiculé : de - 25° à + 75°
- Vitesse (tours/minute) : 2450
- Niveau sonore (décibels) : 69
- Intensité (ampères) : 0,51
- Puissance absorbée (watts) : 115
- Conformité RoHs : oui
- Monté sur : roulements

S.A.S.à Conseil de Surveillance au capital de 525 000 Euros
Parc Industriel des 50 Arpents
8, square Louis Blanc
77680 ROISSY-EN-BRIE - France

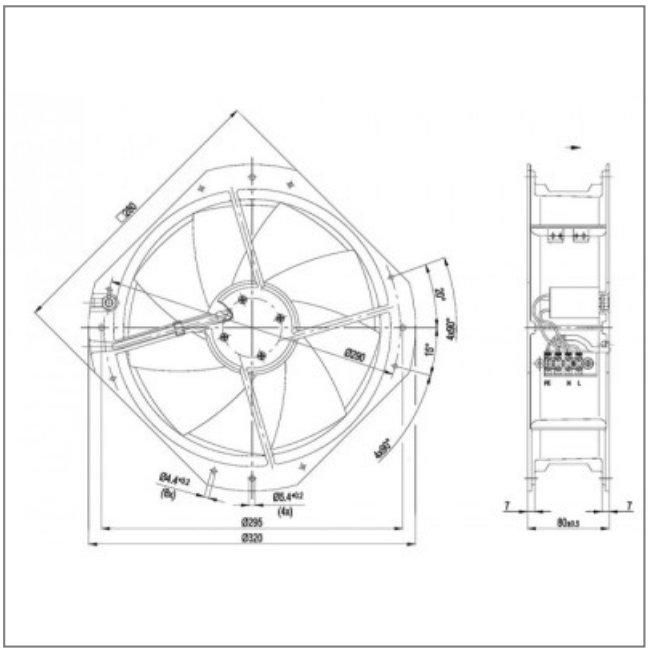


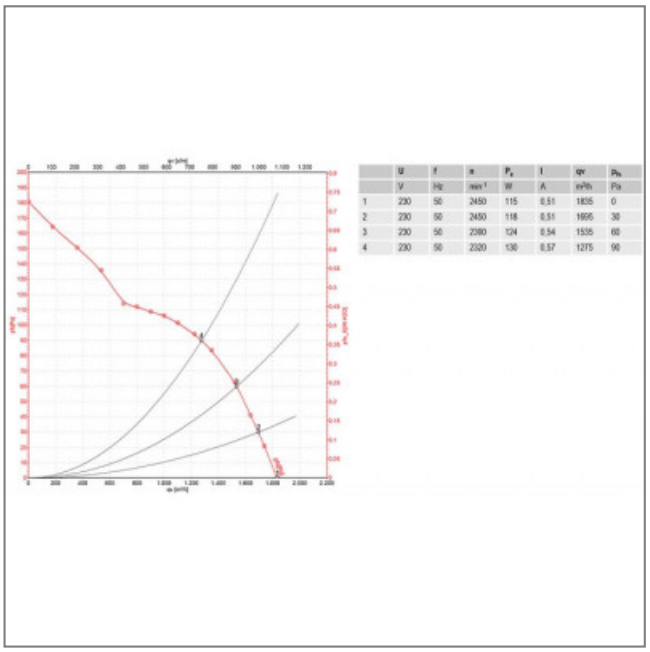

| | U | f | n | $P_a$ | I | qv | $p_{fs}$ |
|---|---|---|---|---|---|---|---|
| | V | Hz | $min^{-1}$ | W | A | $m^3/h$ | Pa |
| 1 | 230 | 50 | 2450 | 115 | 0,51 | 1835 | 0 |
| 2 | 230 | 50 | 2450 | 118 | 0,51 | 1695 | 30 |
| 3 | 230 | 50 | 2380 | 124 | 0,54 | 1535 | 60 |
| 4 | 230 | 50 | 2320 | 130 | 0,57 | 1275 | 90 |