S.A.S.à Conseil de Surveillance au capital de 525 000 Euros
Parc Industriel des 50 Arpents
8, square Louis Blanc
77680 ROISSY-EN-BRIE - France

Moteur électrique ECM 12-15.C0.56C.VL.HA - 12500117

Ce moteur 12500117 **ELCO** convient parfaitement pour les professionnels dans le domaine de la réfrigération commerciale.

Le moteur universel à commutation électronique pour ventilateurs **ECM 12-15.C0.56C.VL.HA ELCO** avec boîtier compact en thermoplastique présente de nombreux avantages : économie d'énergie jusqu'à 80% de la consommation électronique et limitation de la dissipation thermique.

- IP65
- Classe B
- Branchement électrique câble + connecteur

Caractéristiques :
- A économie d'énergie : oui
- Sens de rotation : SIH
- Fréquence : 50/60Hz
- Alimentation : 230V
- Type de connexion : câble + connecteur
- Indice de protection : 65
- Vitesse (tours/minute) : 1500
- Intensité (ampères) : 0,11
- Puissance absorbée (watts) : 14
- Conformité RoHs : Oui
- Monté sur : coussinets
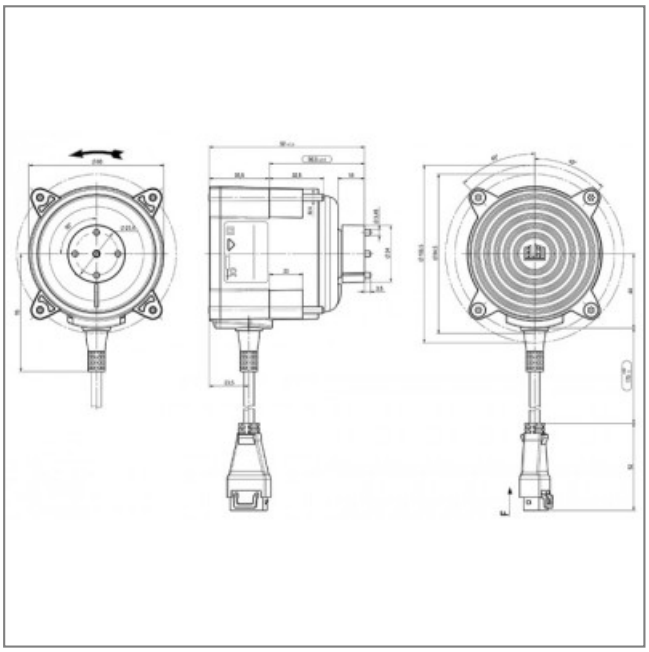
S.A.S.à Conseil de Surveillance au capital de 525 000 Euros
Parc Industriel des 50 Arpents
8, square Louis Blanc
77680 ROISSY-EN-BRIE - France