S.A.S.à Conseil de Surveillance au capital de 525 000 Euros
Parc Industriel des 50 Arpents
8, square Louis Blanc
77680 ROISSY-EN-BRIE - France

Moteur électrique ECM 12-15.C2M.VC.HC - 12500014

Ce moteur **ELCO** convient parfaitement pour les professionnels dans les domaines du chauffage, de la ventilation, de la réfrigération commerciale, de la climatisation…

- Branchement électrique câble
- Classe B
- Coussinets
- IP65
- Moteur monophasé pour ventilateur
- Protection thermique
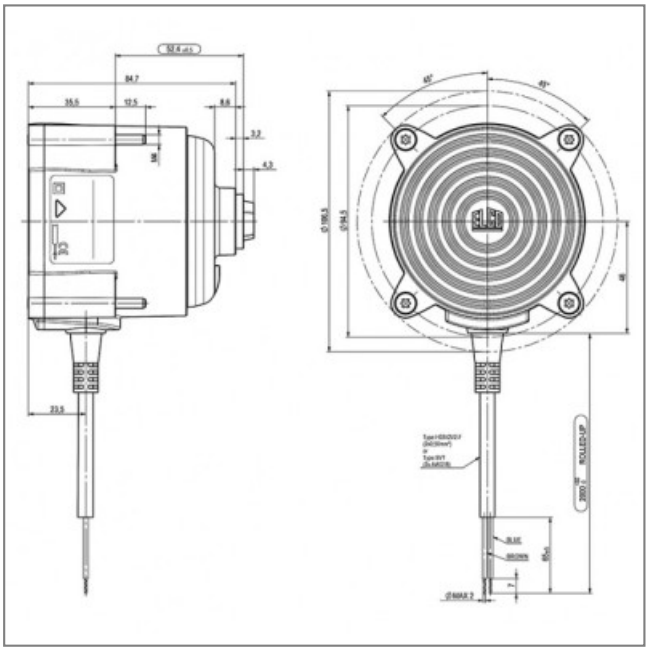
Caractéristiques :
- A économie d'énergie : oui
- Sens de rotation : SIH
- Longueur du câble (m) : 2
- Fréquence : 50/60Hz
- Alimentation : 230V
- Type de connexion : câble
- Indice de protection : 65
- Vitesse (tours/minute) : 1400
- Intensité (ampères) : 0,11
- Puissance absorbée (watts) : 14
- Conformité RoHs : Oui
- Monté sur : coussinets