S.A.S.à Conseil de Surveillance au capital de 525 000 Euros
Parc Industriel des 50 Arpents
8, square Louis Blanc
77680 ROISSY-EN-BRIE - France

Moto-turbine RE28P-4DK.6F.1R - 11410634

Facilité d'utilisation pour ce ventilateur **ziehl-abegg** dans tous domaines d'activité : agro-alimentaire, bureau d'études, métrologie, grande distribution…

- Turbine en tôle d'acier galvanisé
- Roulements à billes
- Isolation classe B
- IP54
- Pâles inclinées les vers l'avant
- Branchement électrique par boîte à borne
- Pression minimum 70Pa
- Protection contre les surcharges par thermocontact
- Masse 14,30 kg

Caractéristiques :
- Fréquence : 50/60Hz
- Alimentation : 230/400V
- Type de connexion : boîte à bornes
- Débit (m3/h) : 3450
- Diamètre (hélice ou turbine) : 280
- Indice de protection : 54
- Température de l'air véhiculé : de - 20° à + 40°
- Vitesse (tours/minute) : 1310
- Intensité (ampères) : 4,7/2,6
- Puissance absorbée (watts) : 1500
- Conformité RoHs : Oui
- Monté sur : roulements

Côte d'encombrement : B2 = 112mm, DA = 338mm, DD = 280mm, DE = 228mm, D1 = 292,2mm, D5 = 7mm, E1 = 317mm, H = 274.5mm, H2 = 114mm, H5 = 161mm, H6 = 222mm, SXT = M10X18, U = 3mm
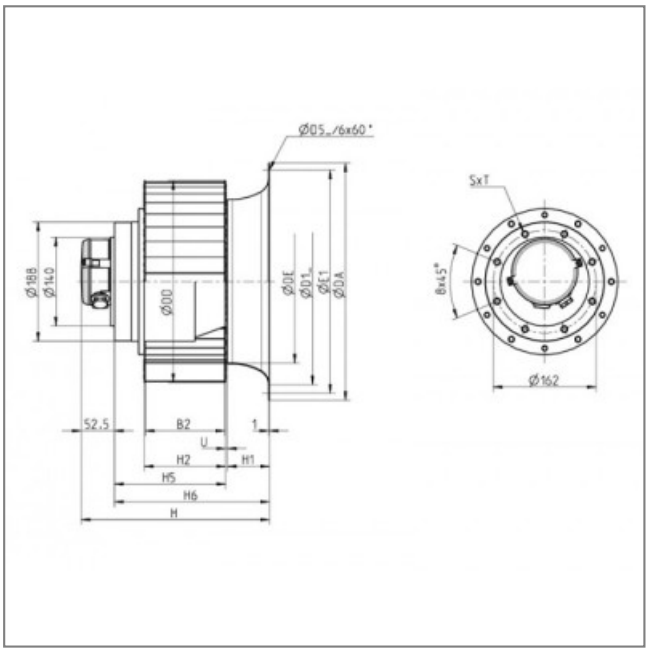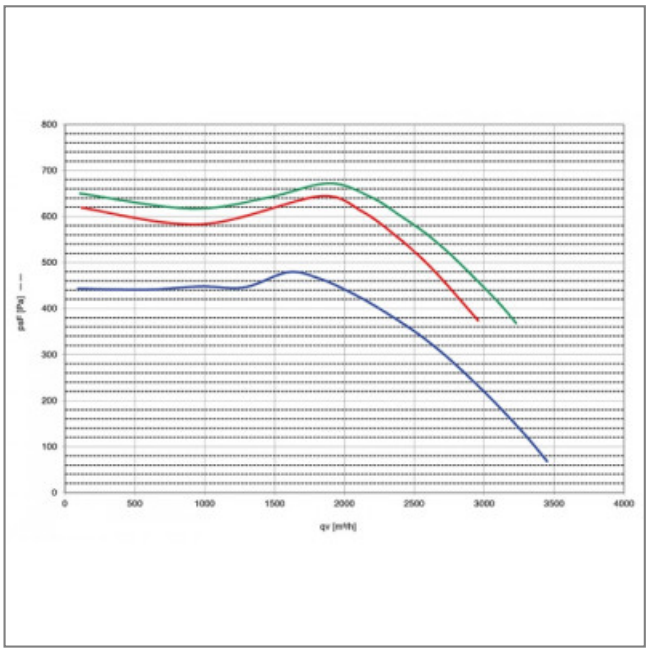
S.A.S.à Conseil de Surveillance au capital de 525 000 Euros
Parc Industriel des 50 Arpents
8, square Louis Blanc
77680 ROISSY-EN-BRIE - France