S.A.S.à Conseil de Surveillance au capital de 525 000 Euros
Parc Industriel des 50 Arpents
8, square Louis Blanc
77680 ROISSY-EN-BRIE - France

Ventilateur centrifuge THLZ 450 - 96010004

Facilité d'utilisation pour ce ventilateur **COMEFRI** dans tous domaines d'activité : ventilation, climatisation, etc

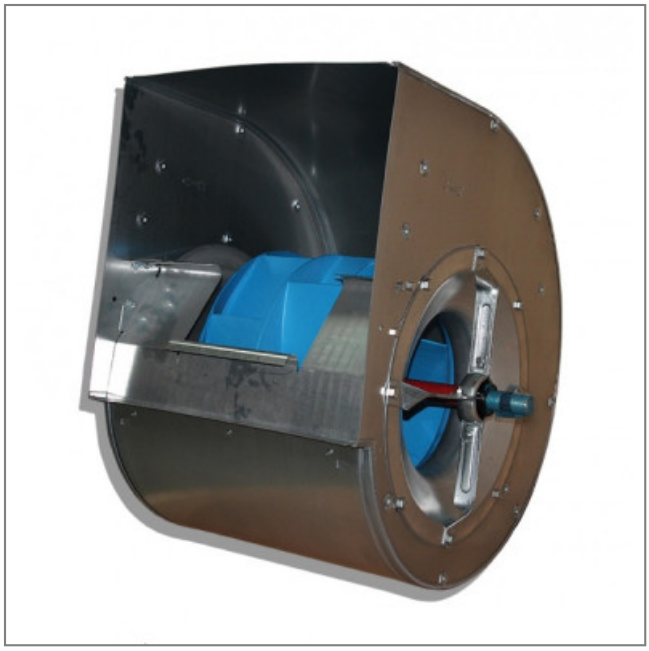

- Ventilateur centrifuge en acier galvanisé haute qualité
- Haut rendement
- Pression minimum : 1380Pa
- Poids : 50kg

Caractéristiques :
- Dimensions sortie d'air (L x h) : 599x611
- Débit (m3/h) : 34500
- Température de l'air véhiculé : de - 30° à + 80°
- Vitesse (tours/minute) : 2500
- Puissance absorbée (watts) : 8000
- Conformité RoHs : oui
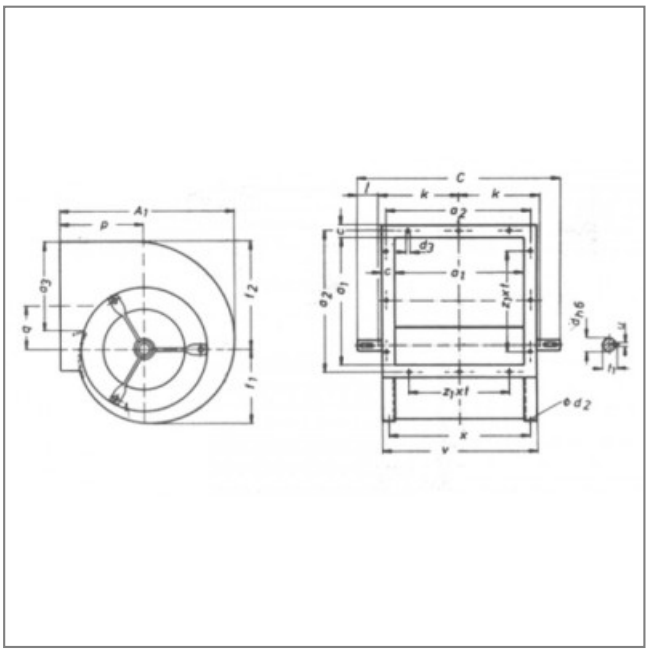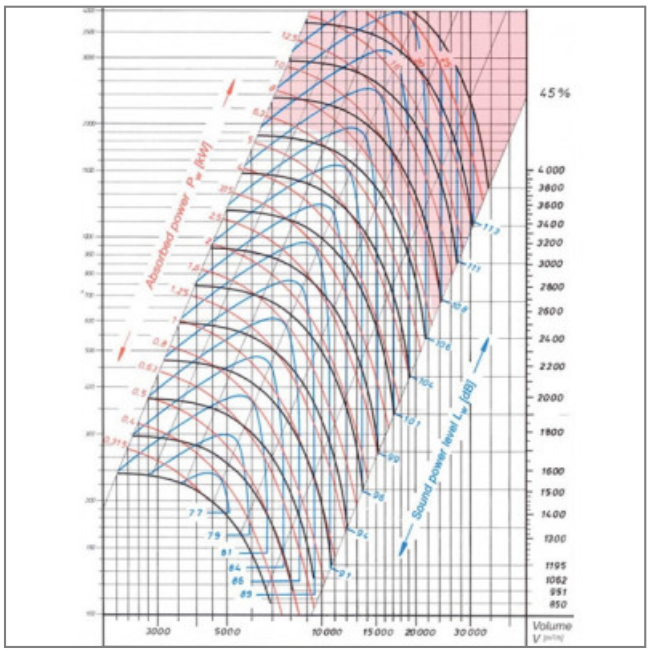
Côte d'encombrement : A1 = 722mm, a1 = 569mm, a2 = 599, a3 = 306mm, C = 810mm, c = 25mm, d2 = 12mm, d3 = 7,5mm, f1 = 330mm, f2 = 485mm, h6 = 407mm, k = 330mm, l = 75mm, p = 322mm, q = 202mm, t1 = 38mm, u = 10mm, v = 651mm, x = 611mm, z1 x t = 6x90