S.A.S.à Conseil de Surveillance au capital de 525 000 Euros
Parc Industriel des 50 Arpents
8, square Louis Blanc
77680 ROISSY-EN-BRIE - France

THERMOSTAT ICPLUS 902 12V 15A - 32011192

Ce thermostat 32011192 **ELIWELL** convient parfaitement pour les professionnels dans les domaines des collectivités, de la réfrigération...

Le contrôle de la température est possible grâce au thermostat **IC PLUS 902 12V 15A ELIWELL** à un point d'intervention. Compatibilité avec le TelevisSystem et avec le protocole des systèmes de supervision Modbus.

- Dimensions frontales : 32x74 mm, profondeur : 59mm
- Connexion par bornier à vis
- Boîtier plastique en résine PC+ABS UL 94VO
- Consommation : 3W
- Encatrable avec découpe 29x71 mm (+0,2/0,1 mm)
- Alimentation : 12Vca/cc
- Verre en polycarbonate
- Touches en résine thermo plastique
- Affichage 3 chiffres et demi + signe
- Résolution : 0,1°C
- Température d'utilisation : de - 5° à + 55°C
- Précision : mieux que 0,5% de la pleine échelle + 1 chiffre
- Humidité d'utilisation : de 10 à 90% RH
- 1 sonde NTC TPE IP68 1,5 m comprise

Caractéristiques :
- Fréquence : 50/60Hz
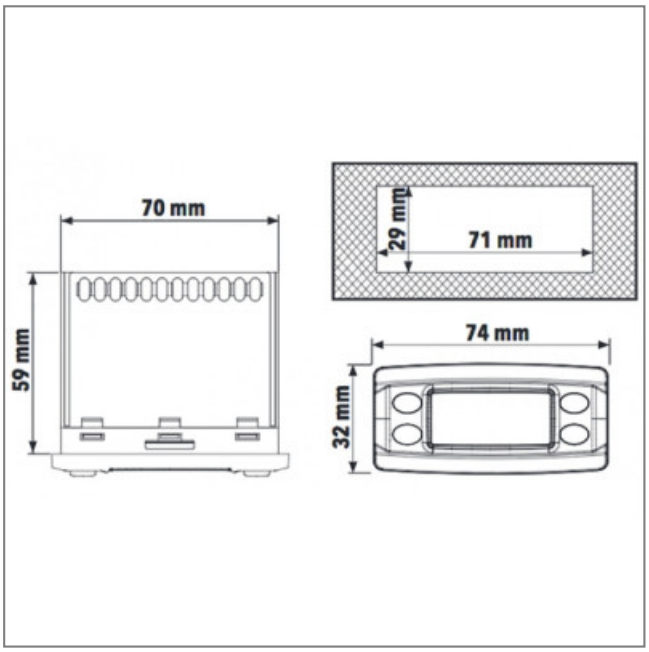
S.A.S.à Conseil de Surveillance au capital de 525 000 Euros
Parc Industriel des 50 Arpents
8, square Louis Blanc
77680 ROISSY-EN-BRIE - France