S.A.S.à Conseil de Surveillance au capital de 525 000 Euros
Parc Industriel des 50 Arpents
8, square Louis Blanc
77680 ROISSY-EN-BRIE - France

Moteur électrique B001103 - 31202127

Caractéristiques :
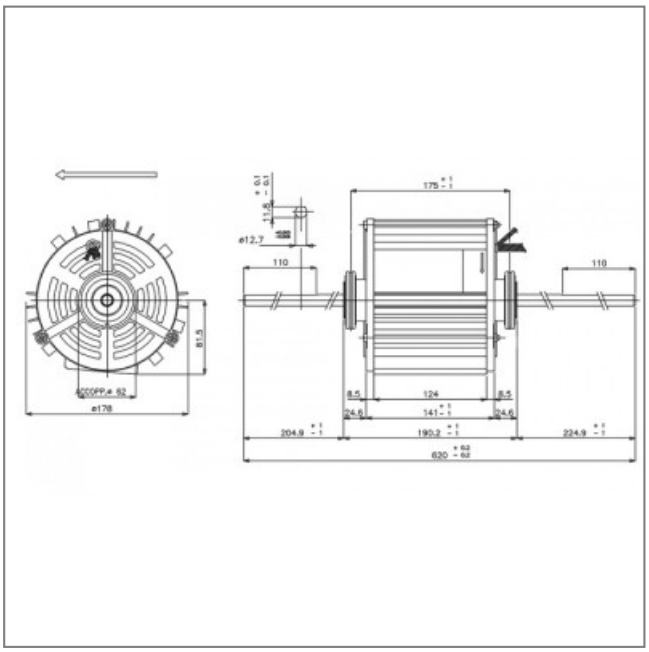
- Longueur totale (mm) : 620
- Diamètre de l'arbre : 12,7
- Longueur de l'arbre (mm) : 214,9
- Sens de rotation : SIH
- Puissance rendue (watts) : 900
- Nombre de vitesses : 3
- Alimentation : 230V
- Type de connexion : câble + cosses
- Indice de protection : 20
- Vitesse (tours/minute) : 1320
- Intensité (ampères) : 4
- Conformité RoHs : oui
- Monté sur : coussinets