S.A.S.à Conseil de Surveillance au capital de 525 000 Euros
Parc Industriel des 50 Arpents
8, square Louis Blanc
77680 ROISSY-EN-BRIE - France

Ventilateur hélicoïde FN080-ADS.6N.V7P5. - 11060818

Pour cet hélicoïde **ziehl-abegg**, la gamme d'application est très large : aération, ventilation, climatisation, installations frigorifiques…

- Ventilateur avec moteur à rotor extérieur
- Hélice 7 pales profilées en aluminium moulé sous pression
- Sens d'air hélice vers fixation
- Roulements à billes
- Branchement électrique boîte à borne
- Protection contre les surcharges par thermocontact
- IP54
- Isolation classe F
- Masse 36,5kg

Caractéristiques :
- Fréquence : 50/60Hz
- Alimentation : 400V
- Type de connexion : boîte à bornes
- Débit (m3/h) : 18800
- Diamètre (hélice ou turbine) : 800
- Indice de protection : 54
- Sens de l'air : Hélice vers fixation
- Température de l'air véhiculé : de - 40° à + 70 °
- Vitesse (tours/minute) : 650/480
- Niveau sonore (décibels) : 68
- Intensité (ampères) : 2.3/1.05
- Puissance absorbée (watts) : 940/500
- Conformité RoHs : Oui
- Monté sur : roulement
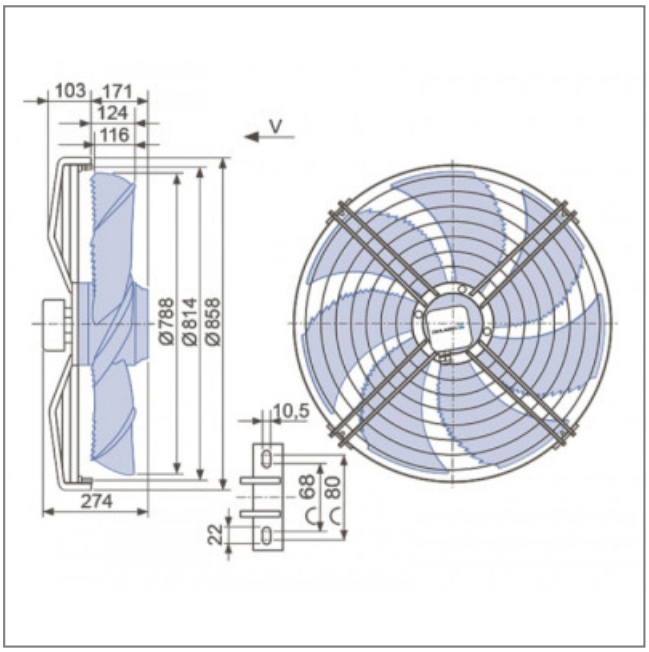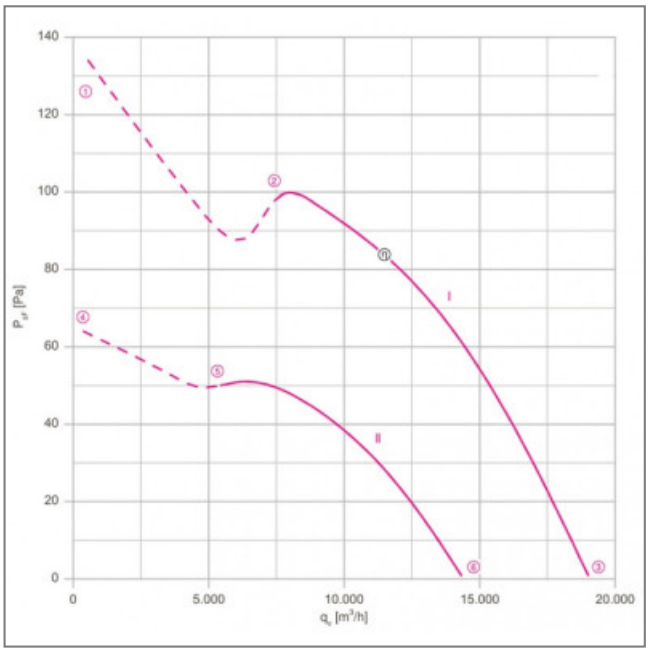
S.A.S.à Conseil de Surveillance au capital de 525 000 Euros
Parc Industriel des 50 Arpents
8, square Louis Blanc
77680 ROISSY-EN-BRIE - France