S.A.S.à Conseil de Surveillance au capital de 525 000 Euros
Parc Industriel des 50 Arpents
8, square Louis Blanc
77680 ROISSY-EN-BRIE - France

# FN050-VDS.4I.V7P1. - 11060519

Caractéristiques :
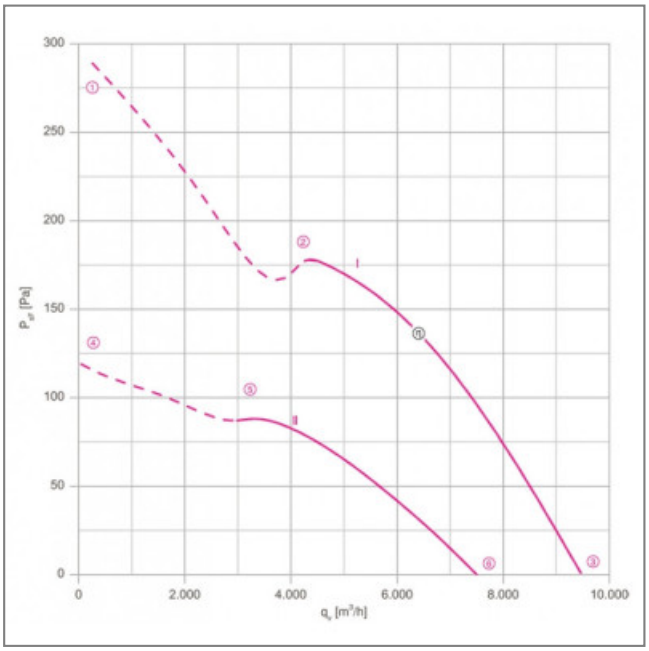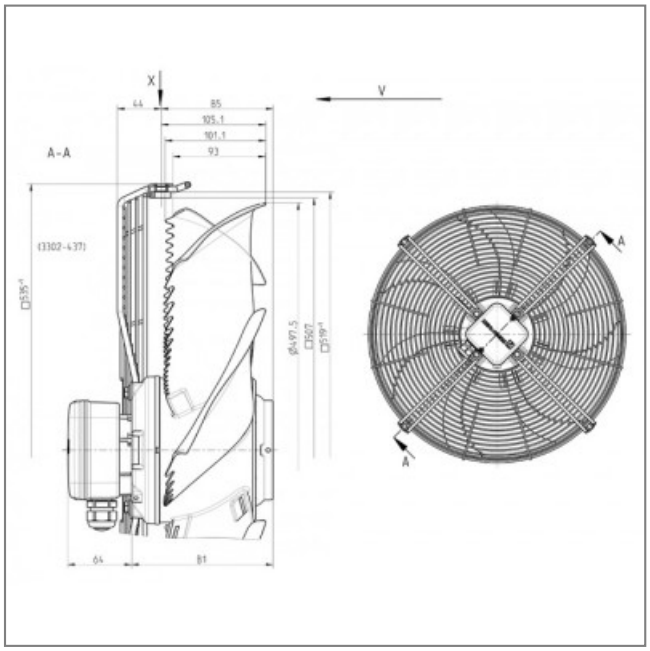
- Fréquence : 50/60Hz
- Alimentation : 400V
- Type de connexion : boîte à bornes
- Débit (m3/h) : 9500
- Diamètre (hélice ou turbine) : 500
- Indice de protection : 54
- Sens de l'air : Hélice vers fixation
- Température de l'air véhiculé : de -40° à + 70°
- Vitesse (tours/minute) : 1340/940
- Niveau sonore (décibels) : 78
- Intensité (ampères) : 1,45/0,96
- Puissance absorbée (watts) : 840/540
- Conformité RoHs : Oui
- Monté sur : roulements