S.A.S.à Conseil de Surveillance au capital de 525 000 Euros
Parc Industriel des 50 Arpents
8, square Louis Blanc
77680 ROISSY-EN-BRIE - France

Ventilateur compact ACi4420MLU-011 - 13510208

Ce compact **ebmpapst** convient parfaitement pour les professionnels dans les domaines de l'informatique, climatisation, chauffage, extraction d'air, industrie agro-alimentaire…

- Carter et pales en plastique renforcé de fibre de verre
- Sens de rotation horaire vu côté rotor
- Branchement électrique connecteur
- Convertisseur et ventilateur électroniques intégrés
- Roulements à billes
- IP 65
- Masse 275g

Caractéristiques :
- A économie d'énergie : Oui
- Dimensions (mm) : 119x119x38
- Fréquence : 50/60Hz
- Alimentation : 230V
- Type de connexion : câble + connecteur
- Débit (m3/h) : 100
- Indice de protection : 65
- Température de l'air véhiculé : de - 20° à + 75°
- Vitesse (tours/minute) : 1850
- Niveau sonore (décibels) : 25
- Puissance absorbée (watts) : 1.4
- Conformité RoHs : Oui
- Monté sur : roulements
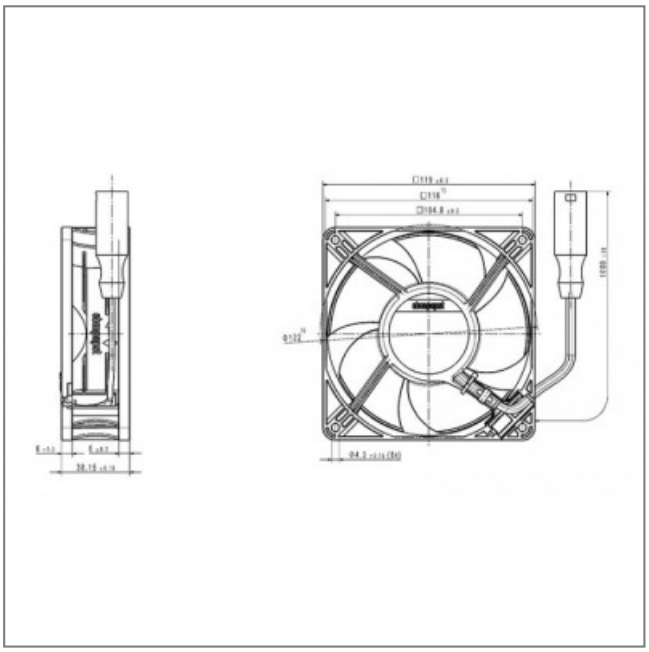
S.A.S.à Conseil de Surveillance au capital de 525 000 Euros
Parc Industriel des 50 Arpents
8, square Louis Blanc
77680 ROISSY-EN-BRIE - France