S.A.S.à Conseil de Surveillance au capital de 525 000 Euros
Parc Industriel des 50 Arpents
8, square Louis Blanc
77680 ROISSY-EN-BRIE - France

Ventilateur hélicoïde S8E500-AJ03-01 - 13032567

Ce produit n'est plus fabriqué mais nous pouvons proposer une équivalence

Une construction esthétique et compacte donne un meilleur rendement à ce ventilateur hélicoïde sur grille **S8E500-AJ03-01ebmpapst**.
Le ventilateur hélicoïde sur grille **S8E500-AJ03-01ebmpapst** possède une moto-hélice 5 pâles en tôle d'acier pressée, pulvérisée en plastique PP, d'une grille de protection en acier revêtu de plastique noir pour buse courte et rotor peint en noir.

- Isolation classe F
- IP54
- Sens d'air hélice vers fixation
- Protection contre les surcharges thermiques
- Sens de rotation à gauche en regardant le rotor
- Roulements à billes
- Branchement électrique boîte à borne
- Conforme à la norme EN 61800-5-1; CE
- Homologation CSA C22.2CNr.100; UL 1004-1; VDE; GOST; CCC
- Masse 11,8kg

Caractéristiques :
- Fréquence : 50/60Hz
- Alimentation : 230V
- Type de connexion : boïte à bornes
- Débit (m3/h) : 4535
- Diamètre (hélice ou turbine) : 500
- Indice de protection : 54
- Sens de l'air : Hélice vers fixations
- Température de l'air véhiculé : de - 40° à + 65°
- Vitesse (tours/minute) : 695
- Intensité (ampères) : 0,0,52
- Puissance absorbée (watts) : 106
- Conformité RoHs : oui
- Monté sur : roulements

S.A.S.à Conseil de Surveillance au capital de 525 000 Euros
Parc Industriel des 50 Arpents
8, square Louis Blanc
77680 ROISSY-EN-BRIE - France

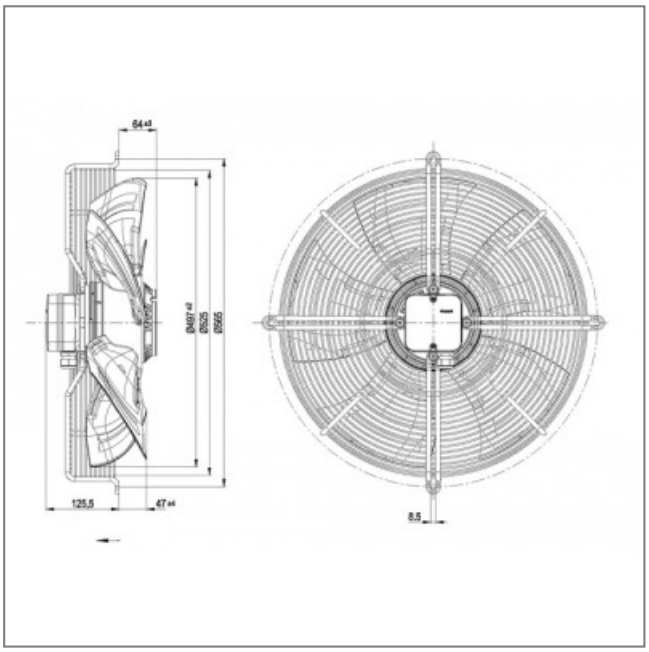

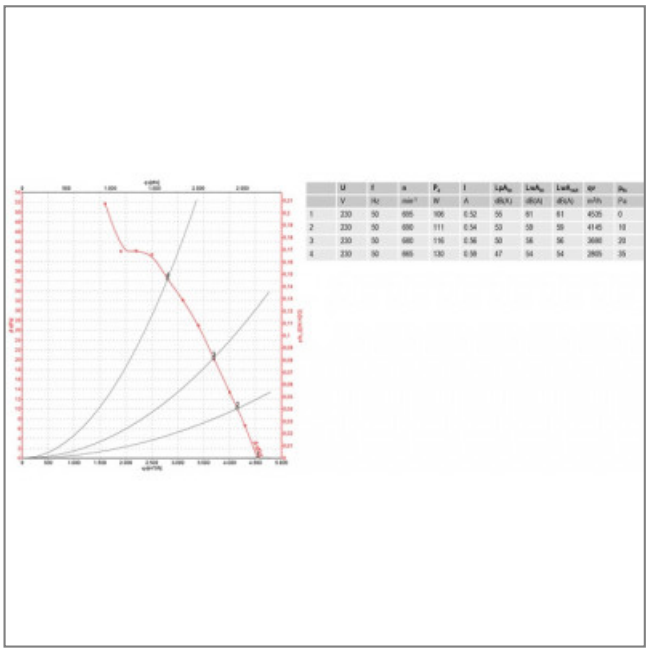

	U	f	n	P_a	I	L_{pA}	L_{wA}	L_{wA}	qv	p_{fs}
	V	Hz	min⁻¹	W	A	dB(A)	dB(A)	dB(A)	m³/h	Pa
1	230	50	695	106	0.52	55	61	61	4535	0
2	230	50	690	111	0.54	53	59	59	4145	10
3	230	50	680	116	0.56	50	56	56	3680	20
4	230	50	665	130	0.59	47	54	54	2865	35