S.A.S.à Conseil de Surveillance au capital de 525 000 Euros
Parc Industriel des 50 Arpents
8, square Louis Blanc
77680 ROISSY-EN-BRIE - France

Ventilateur compact 8418N - 13020390

La qualité de ce ventilateur compact de la marque **ebmpapst** donne à vos appareils une durée de vie plus longue. Il est utilisé dans de multiples applications : cellules de congélation, étuves, vitrines réfrigérées…

Le ventilateur axial **8418N ebmpaspt** à roulements à billes est la solution pour des installations avec peu de profondeur, un faible niveau de bruit et un débit d'air performant.
Ce ventilateur compact **8418N ebmpaspt** avec moteur électrique à rotor extérieur est muni d'une carcasse et d'une hélice en plastique renforcé de fibre de verre.

- Protection contre les inversions de polarité et de verrouillage
- IP 20 Roulements à billes
- Branchement électrique 2 fils, extrémités dénudées et étamées
- Homologations VDE, UL, CSA, CE
- Sens de rotation à gauche en regardant le rotor
- Masse 0,095kg

Caractéristiques :
- Dimensions (mm) : 80x80x25
- Longueur du câble (m) : 0,31
- Fréquence : 50/60Hz
- Alimentation : 48V
- Type de connexion : fils
- Débit (m3/h) : 69
- Indice de protection : 20
- Température de l'air véhiculé : de - 20° à + 70°
- Vitesse (tours/minute) : 3100
- Puissance absorbée (watts) : 2
- Conformité RoHs : oui
- Monté sur : roulements
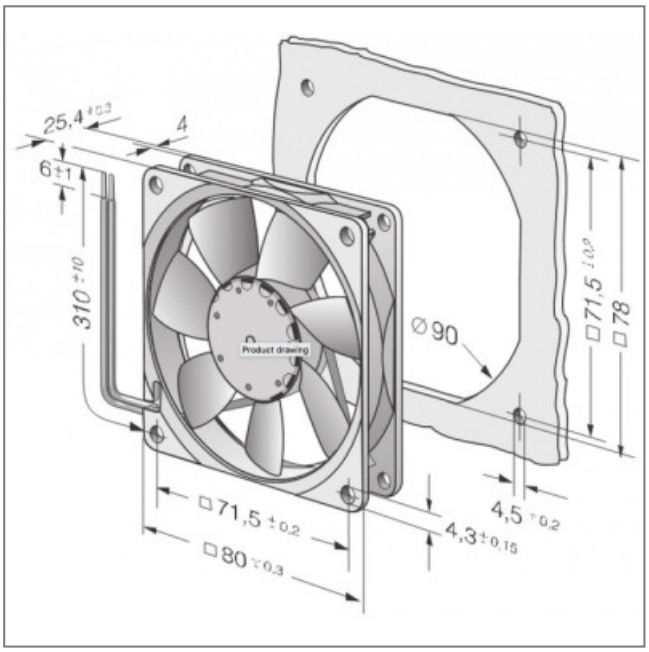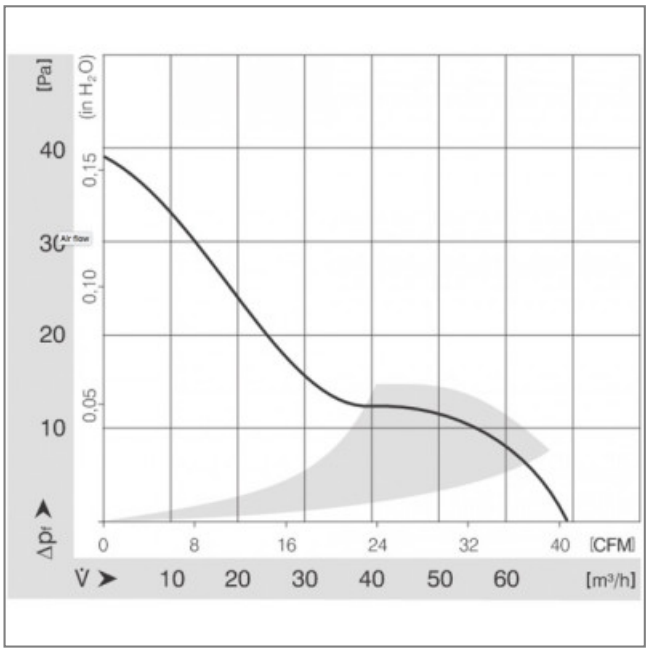
S.A.S.à Conseil de Surveillance au capital de 525 000 Euros
Parc Industriel des 50 Arpents
8, square Louis Blanc
77680 ROISSY-EN-BRIE - France