S.A.S.à Conseil de Surveillance au capital de 525 000 Euros
Parc Industriel des 50 Arpents
8, square Louis Blanc
77680 ROISSY-EN-BRIE - France

Ventilateur S4D500-BM03-02 - 13032577

Grâce à sa facilité d'utilisation le ventilateur hélicoïde 13032577 **ebmpapst** est utilisable dans de nombreuses et diverses applications : énergie éolienne et industrie de l'équipement d'ingénierie et finition mécanique…

Ventilateur hélicoïde axial **S4D500-BM03-02 ebmpapst** 5 pales faucilles en tôle d'acier ronde sertie, surmoulée avec de la matière plastique PP et grille de protection en acier plastifié noir pour buse intégrale.

- Sens d'air fixations vers hélice
- Sens de rotation à droite en regardant le rotor
- Contrôleur de température sorti à isolation de base
- Branchement électrique boîte à bornes
- IP54
- Roulements à billes
- Conformité EN 60034-1 (2010); CE
- Homologation VDE; CCC; EAC
- Masse 12,4kg

Caractéristiques :
- Fréquence : 50/60Hz
- Alimentation : 400V
- Type de connexion : boîte à bornes
- Débit (m3/h) : 9200
- Diamètre (hélice ou turbine) : 500
- Indice de protection : 54
- Sens de l'air : Fixations vers hélice
- Température de l'air véhiculé : de - 40° à + 65°
- Vitesse (tours/minute) : 1420
- Niveau sonore (décibels) : 75
- Intensité (ampères) : 1,2
- Puissance absorbée (watts) : 540
- Conformité RoHs : oui
- Monté sur : roulements
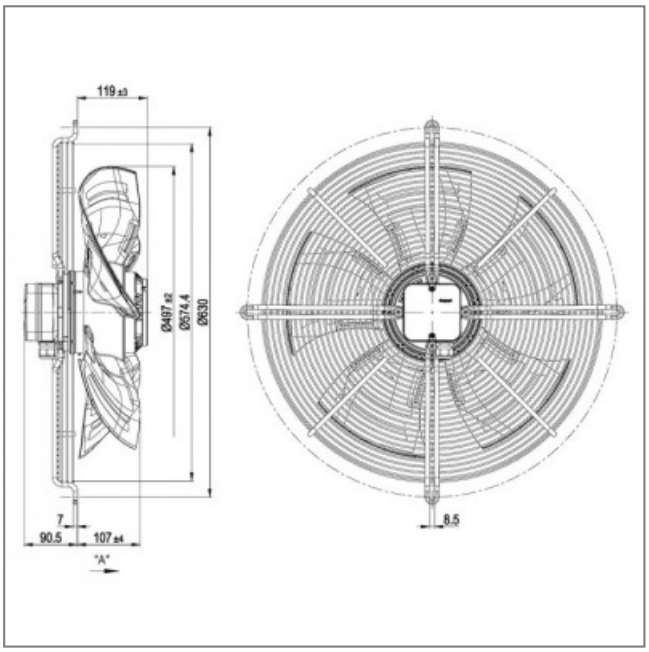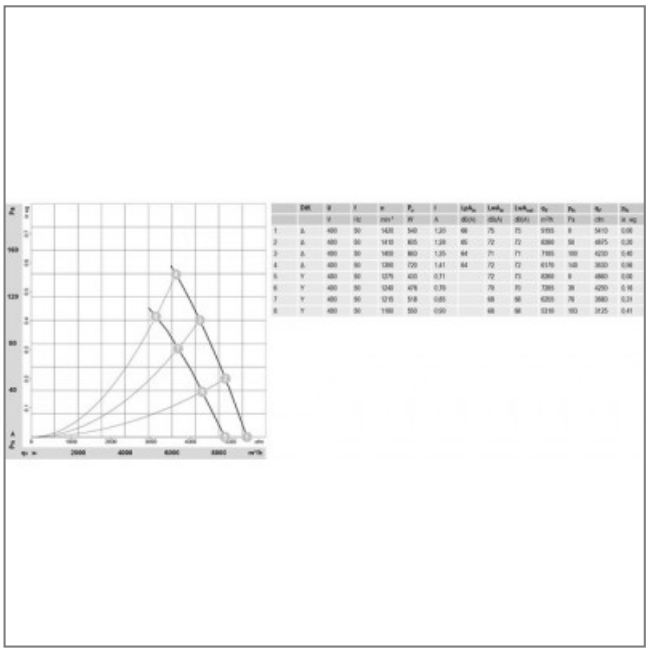
S.A.S.à Conseil de Surveillance au capital de 525 000 Euros
Parc Industriel des 50 Arpents
8, square Louis Blanc
77680 ROISSY-EN-BRIE - France