S.A.S.à Conseil de Surveillance au capital de 525 000 Euros
Parc Industriel des 50 Arpents
8, square Louis Blanc
77680 ROISSY-EN-BRIE - France

RLG108/4200A29-3030LH-577 agw - 13450109

Le ventilateur air chaud 13450109 **ebmpapst** convient pour les professionnels dans le domaine des techniques de chauffage classique pour une utilisation à haute température.

Le ventilateur air chaud **RLG108/4200A29-3030LH-577 agw ebmpapst** est équipé d'un boitier et d'une turbine en tôle d'acier aluminisée au feu.
Un fonctionnement silencieux est possible grâce au découplage acoustique du moteur à bague de déphasage AC.
La technique de paliers ebmpapspt assure un fonctionnement sans entretien et durable.

- Isolation classe H
- Branchement électrique cosses
- Masse 1,60kg

Caractéristiques :
- Fréquence : 50/60Hz
- Alimentation : 230V
- Type de connexion : cosses
- Diamètre (hélice ou turbine) : 108
- Température de l'air véhiculé : de - 15° à + 200/250°
- Puissance absorbée (watts) : 57
- Conformité RoHs : oui
- Monté sur : roulements
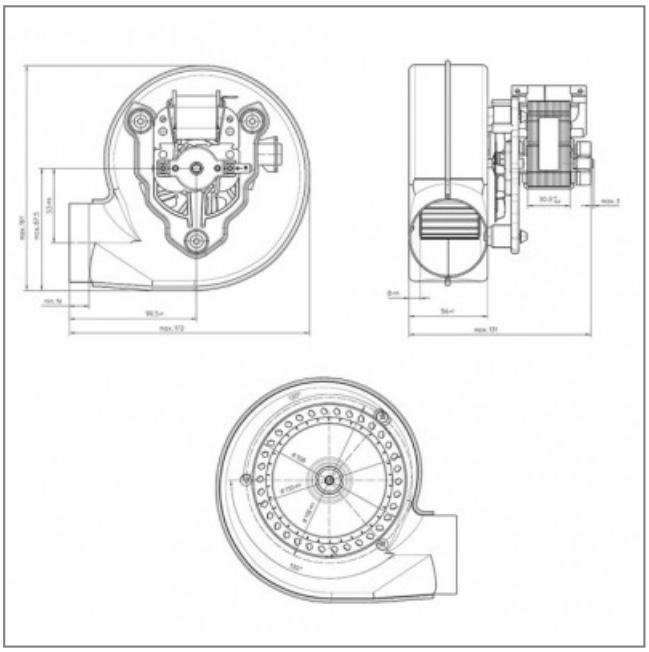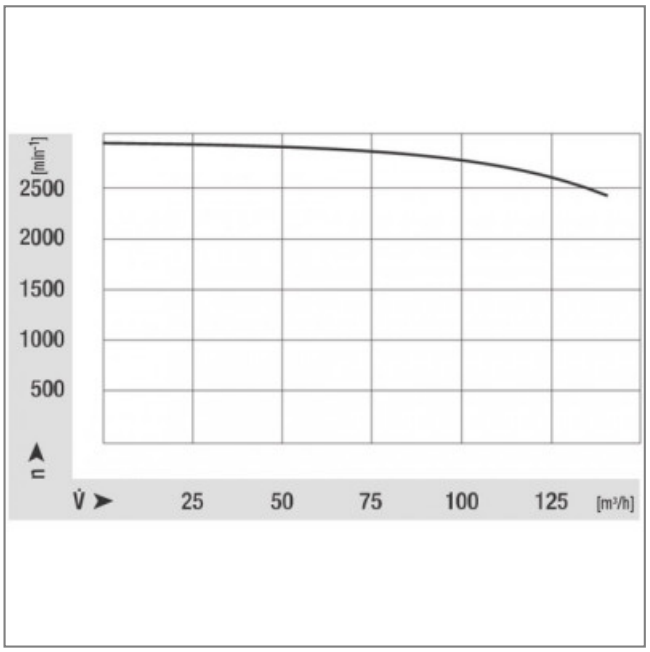
S.A.S.à Conseil de Surveillance au capital de 525 000 Euros
Parc Industriel des 50 Arpents
8, square Louis Blanc
77680 ROISSY-EN-BRIE - France