S.A.S.à Conseil de Surveillance au capital de 525 000 Euros
Parc Industriel des 50 Arpents
8, square Louis Blanc
77680 ROISSY-EN-BRIE - France

Ventilateur hélicoïde A6E450-AJ08-02 - 13031474

La souplesse d'adaptation de ce ventilateur hélicoïde nu 13031474 de la marque **ebmpapst** permet son utilisation dans le domaine des cellules de congélation, la ventilation, les aérocondenseurs…

D'excellents rendements sont possibles grâce au faible encombrement du ventilateur hélicoïde nu **A6E450-AJ08-02 ebmpapst**.
Le ventilateur hélicoïde nu **A6E450-AJ08-02 ebmpapst** avec moteur à rotor extérieur peint en noir possède une roue à 5 pales faucilles en matière plastique PP.

- Branchement électrique câble
- Isolation classe F
- Roulements à billes
- Sens d'air fixation vers hélice
- Protection moteur par contrôleur de température commuté en interne
- IP44
- Sens de rotation à droite en regardant le rotor
- Conforme à la norme EN 60335-1; CE
- Masse 3,9kg

Caractéristiques :
- Longueur du câble (m) : 0,6
- Fréquence : 50/60Hz
- Alimentation : 230V
- Type de connexion : câble
- Débit (m3/h) : 4445
- Diamètre (hélice ou turbine) : 450
- Indice de protection : 44
- Sens de l'air : Fixations vers hélice
- Température de l'air véhiculé : de - 25° à + 55°
- Vitesse (tours/minute) : 905
- Intensité (ampères) : 0,61

S.A.S.à Conseil de Surveillance au capital de 525 000 Euros
Parc Industriel des 50 Arpents
8, square Louis Blanc
77680 ROISSY-EN-BRIE - France

- Puissance absorbée (watts) : 139
- Conformité RoHs : oui
- Monté sur : roulements

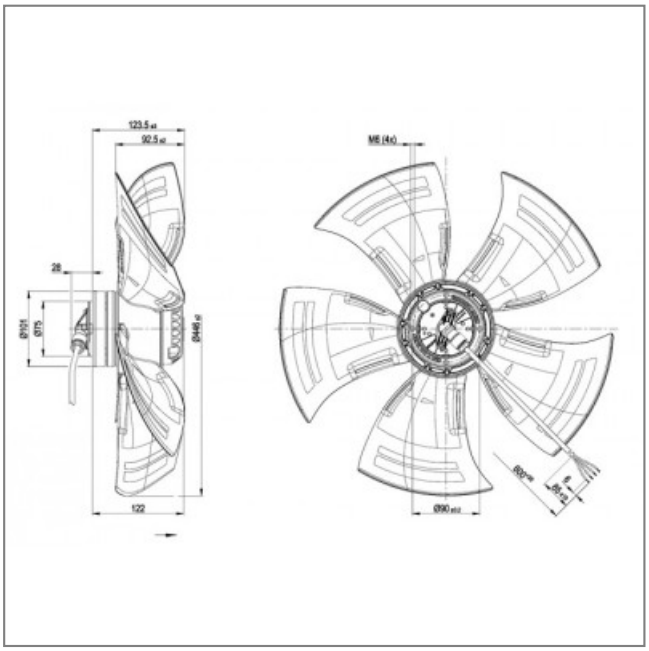

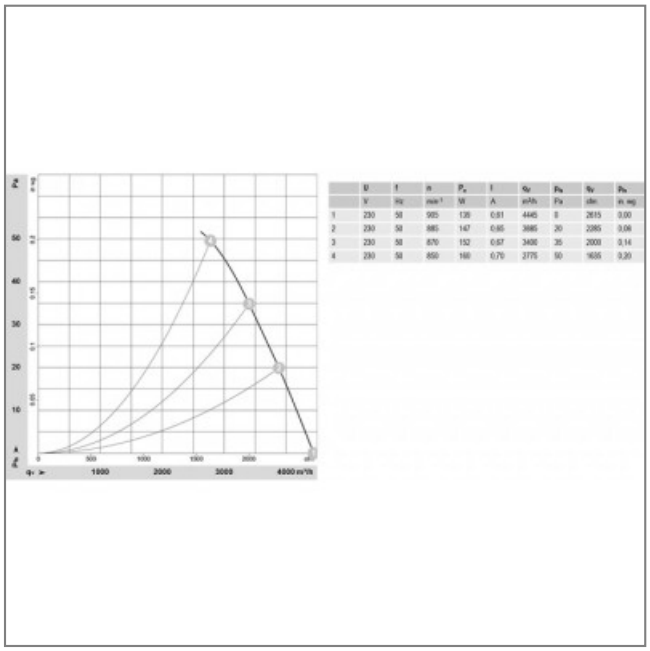

	U	f	n	P_e	I	q_v	p_s	q_v	p_s
	V	Hz	min⁻¹	W	A	m³/h	Pa	cfm	in. wg
1	230	50	905	139	0,61	4445	0	2615	0,00
2	230	50	885	147	0,65	3885	20	2285	0,08
3	230	50	870	152	0,67	3400	35	2000	0,14
4	230	50	850	160	0,70	2775	50	1635	0,20