S.A.S.à Conseil de Surveillance au capital de 525 000 Euros
Parc Industriel des 50 Arpents
8, square Louis Blanc
77680 ROISSY-EN-BRIE - France

Moteur électrique VN5.13.2085/BI ROULEMENT A BILLES - 12070171

Ce moteur électrique 12070171 **ELCO** est idéal pour les professionnels car il est multi-usages dans le domaine de la réfrigération industrielle, le chauffage, la ventilation…

Le moteur multifixations **VN5.13.2085/BI ROULEMENT A BILLES ELCO** monophasé à 4 shaded-pôles avec couvercle en alliage léger, produit innovant, répond aux demandes en matière de nouvelles technologies.

- Exécution fermée, fonctionnement horizontal et vertical
- Arbre monté sur roulements à billes
- Sens de rotation anti-horaire
- Fixations : 3 trous avant et arrière, 4 tiges filetées à l'avant

Caractéristiques :
- Fixation hélice / turbine : Sur porte-hélice
- Sens de rotation : SIH
- Puissance rendue (watts) : 5
- Longueur du câble (m) : 1,06
- Fréquence : 50/60Hz
- Alimentation : 230V
- Type de connexion : câble + cosses
- Indice de protection : 42
- Température de l'air véhiculé : de - 30° à + 40°
- Vitesse (tours/minute) : 1300
- Intensité (ampères) : 0,2
- Puissance absorbée (watts) : 32
- Conformité RoHs : oui
- Monté sur : roulements
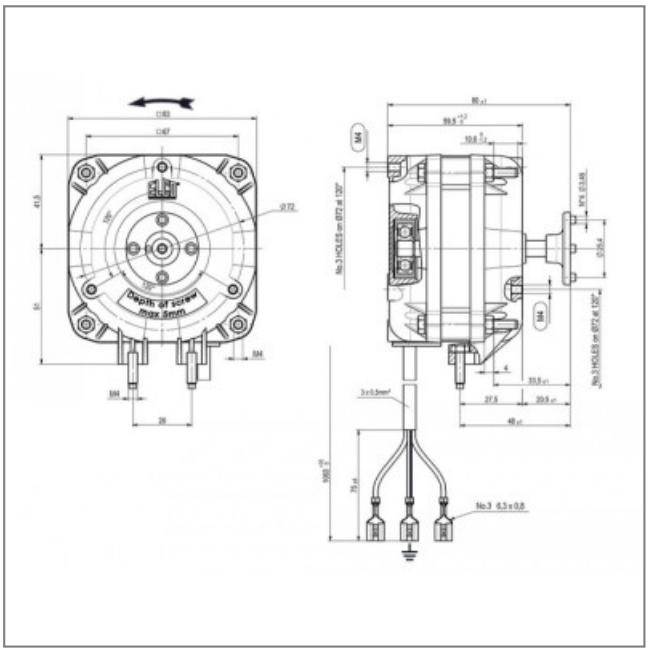
S.A.S.à Conseil de Surveillance au capital de 525 000 Euros
Parc Industriel des 50 Arpents
8, square Louis Blanc
77680 ROISSY-EN-BRIE - France