S.A.S.à Conseil de Surveillance au capital de 525 000 Euros
Parc Industriel des 50 Arpents
8, square Louis Blanc
77680 ROISSY-EN-BRIE - France

Ventilateur hélicoïde FN080-SDI.6N.V7P5 - 11060830

La qualité de ce ventilateur hélicoïde sur grille 11060830 de la marque **ziehl-abegg** donne à vos appareils une durée de vie plus longue. Il est utilisé dans de multiples applications : chauffages ventilés, cabines de peinture, groupes électrogènes…

Le ventilateur hélicoïde à rotor extérieur sur grille **FN080-SDI.6N.V7P5 ziehl-abegg** trouve sa place dans de nombreux secteurs.
Le ventilateur hélicoïde sur grille **FN080-SDI.6N.V7P5 ziehl-abegg** est muni d'une moto-hélice 7 pales et d'un rotor extérieur en aluminium.

- Sens d'air hélice vers fixation
- Roulements à billes
- Branchement électrique boîte à borne
- IP54
- Isolation classe F
- Masse 33.6 kg

Caractéristiques :
- Fréquence : 50/60Hz
- Alimentation : 400V
- Type de connexion : boîte à bornes
- Diamètre (hélice ou turbine) : 800
- Indice de protection : 54
- Sens de l'air : Hélice vers fixations
- Vitesse (tours/minute) : 870/630
- Intensité (ampères) : 3,9/2
- Puissance absorbée (watts) : 1900/1100
- Conformité RoHs : oui
- Monté sur : roulements

Côte d'encombrement : B1 = 206,5mm, B3 = 270,8mm, B5 = 176mm
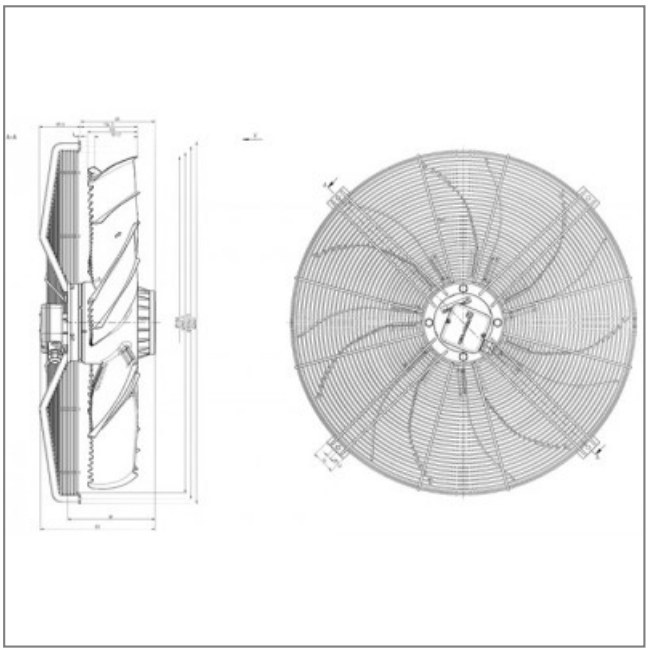
S.A.S.à Conseil de Surveillance au capital de 525 000 Euros
Parc Industriel des 50 Arpents
8, square Louis Blanc
77680 ROISSY-EN-BRIE - France