S.A.S.à Conseil de Surveillance au capital de 525 000 Euros
Parc Industriel des 50 Arpents
8, square Louis Blanc
77680 ROISSY-EN-BRIE - France

Ventilateur hélicoïde FN050-VDD.4I.A7P1. - 11060535

Caractéristiques :
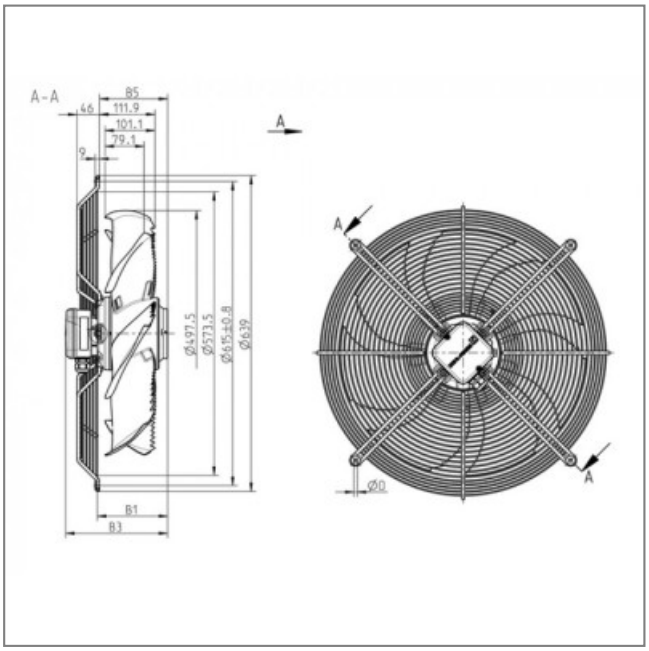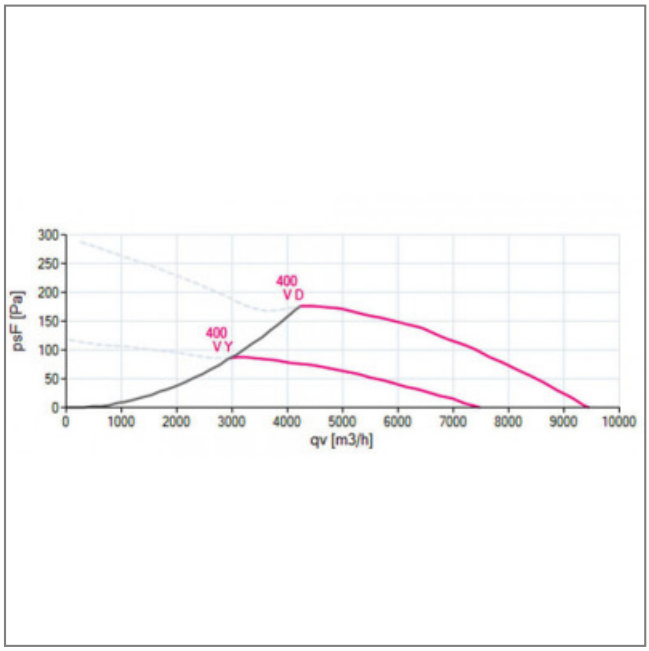
- Fréquence : 50/60Hz
- Alimentation : 400V
- Type de connexion : boîte à bornes
- Débit (m3/h) : 9400
- Diamètre (hélice ou turbine) : 500
- Indice de protection : 54
- Sens de l'air : Fixations vers hélice
- Température de l'air véhiculé : de - 40° à + 70°
- Vitesse (tours/minute) : 1340/940
- Intensité (ampères) : 1.45/0.96
- Puissance absorbée (watts) : 840/540
- Conformité RoHs : oui
- Monté sur : roulements