S.A.S.à Conseil de Surveillance au capital de 525 000 Euros
Parc Industriel des 50 Arpents
8, square Louis Blanc
77680 ROISSY-EN-BRIE - France

Ventilateur hélicoïde W6D630-GM01-01 - 13030632

Caractéristiques :

- Fréquence : 50/60Hz
- Alimentation : 400V
- Type de connexion : boîte à bornes
- Débit (m3/h) : 12500
- Diamètre (hélice ou turbine) : 630
- Indice de protection : 54
- Sens de l'air : Hélice vers fixations
- Température de l'air véhiculé : de - 40° à + 65°
- Vitesse (tours/minute) : 850/620
- Niveau sonore (décibels) : 69
- Intensité (ampères) : 1.38/0.76
- Puissance absorbée (watts) : 740/440
- Conformité RoHs : oui
- Monté sur : roulements

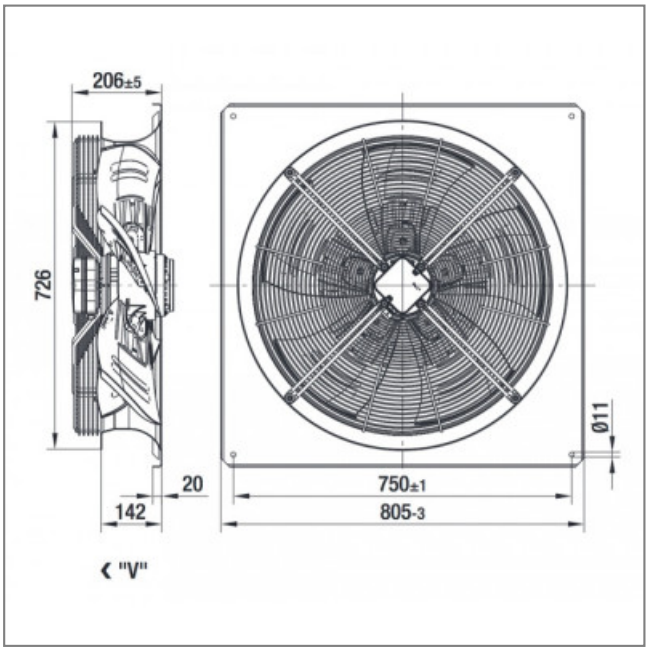

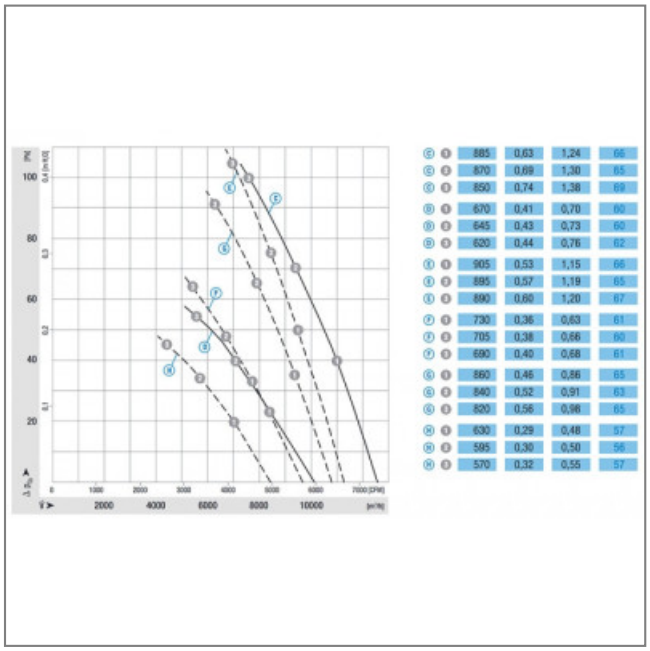

C	0	885	0,63	1,24	66
C	0	870	0,69	1,30	65
C	0	850	0,74	1,38	69
D	0	670	0,41	0,70	60
D	0	645	0,43	0,73	60
D	0	620	0,44	0,76	62
E	0	905	0,53	1,15	66
E	0	895	0,57	1,19	65
E	0	890	0,60	1,20	67
F	0	730	0,36	0,63	61
F	0	705	0,38	0,66	60
F	0	690	0,40	0,68	61
G	0	860	0,46	0,86	65
G	0	840	0,52	0,91	63
G	0	820	0,56	0,98	65
H	0	630	0,29	0,48	57
H	0	595	0,30	0,50	56
H	0	570	0,32	0,55	57