S.A.S.à Conseil de Surveillance au capital de 525 000 Euros
Parc Industriel des 50 Arpents
8, square Louis Blanc
77680 ROISSY-EN-BRIE - France

Ventilateur compact 4414FN/2HP - 13020383

Ce ventilateur compact **ebmpaps**t est facile à utiliser dans tous domaines d'activité : groupes électrogènes, moteurs thermiques, armoires réfrigérées, tunnels de séchage…

Le ventilateur compact axial **4414FN/2HP ebmpapst** est muni d'une carcasse et d'une hélice en plastique.
La durée de vie de ce ventilateur compact courant continu **4414FN/2HP ebmpapst** est améliorée par la fonction de variateur Brushless.

- Sens de rotation à gauche en regardant le rotor
- IP20
- Protection contre les inversions de polarité et de blocage
- Raccordement électrique 2 fils, extrémités dénudées et étamées
- Roulements à billes
- Masse 0,245kg

Caractéristiques :
- Dimensions (mm) : 119x119x25
- Fréquence : 50/60Hz
- Alimentation : 24V
- Type de connexion : fils
- Débit (m3/h) : 225
- Indice de protection : 20
- Température de l'air véhiculé : de - 20° à + 70°
- Vitesse (tours/minute) : 5400
- Niveau sonore (décibels) : 55

S.A.S.à Conseil de Surveillance au capital de 525 000 Euros
Parc Industriel des 50 Arpents
8, square Louis Blanc
77680 ROISSY-EN-BRIE - France
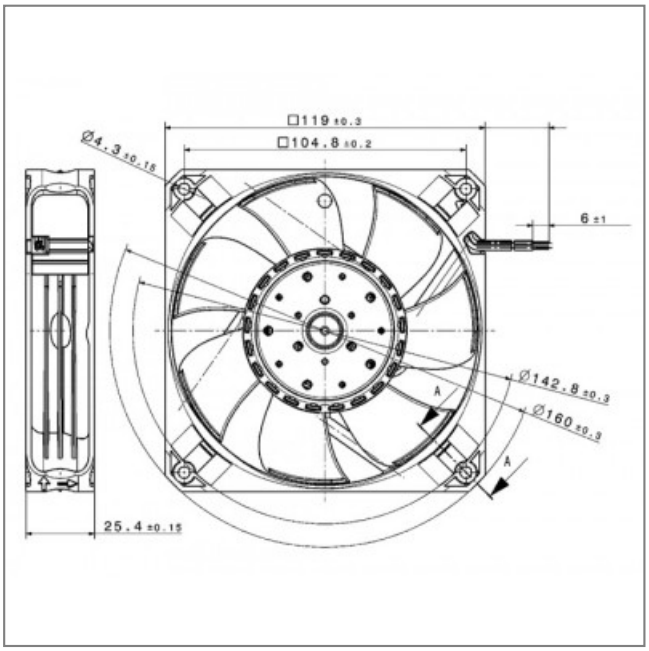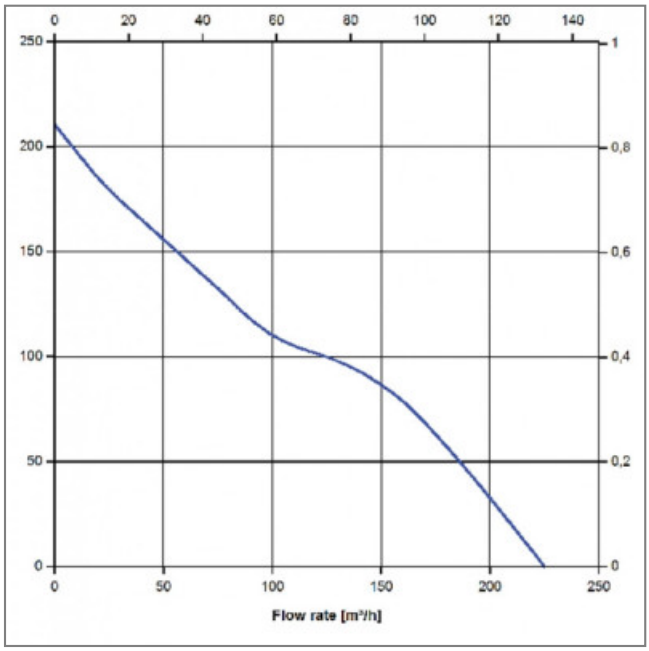
- Puissance absorbée (watts) : 12
- Conformité RoHs : oui
- Monté sur : Roulements