S.A.S.à Conseil de Surveillance au capital de 525 000 Euros
Parc Industriel des 50 Arpents
8, square Louis Blanc
77680 ROISSY-EN-BRIE - France

Ventilateur S6E450-AU04.01 - 13032457

Ce ventilateur hélicoïde sur grille 13032457 **ebmpapst** convient parfaitement pour une large gamme de conditions de refroidissement dans les domaines de la ventilation, des armoires réfrigérées, des aérothermes...

Le ventilateur hélicoïde sur grille **S6E450-AU04.01 ebmpapst** est équipé d'une moto-hélice 5 pâles en tôle d'acier ronde sertie, surmoulée avec du plastique PP et d'une grille de protection en acier phosphaté et plastifié noir pour buse pavillon court.

- Sens d'air hélice vers fixation
- Isolation classe F
- Sens de rotation à gauche en regardant le rotor
- IP54
- Protection contre les surcharges thermiques par contrôleur de température commuté en interne
- Roulements à billes
- Branchement électrique boîte à borne condensateur intégré et branché
- Conforme à la norme CE
- Homologation CCC; EAC
- Masse 7kg

Caractéristiques :
- Fréquence : 50/60Hz
- Alimentation : 230V
- Type de connexion : boîte à bornes
- Débit (m3/h) : 4830
- Diamètre (hélice ou turbine) : 450
- Indice de protection : 54
- Sens de l'air : Hélice vers fixations

S.A.S.à Conseil de Surveillance au capital de 525 000 Euros
Parc Industriel des 50 Arpents
8, square Louis Blanc
77680 ROISSY-EN-BRIE - France

- Température de l'air véhiculé : de - 40° à + 65°
- Vitesse (tours/minute) : 900
- Intensité (ampères) : 0,86
- Puissance absorbée (watts) : 190
- Conformité RoHs : oui
- Monté sur : roulements

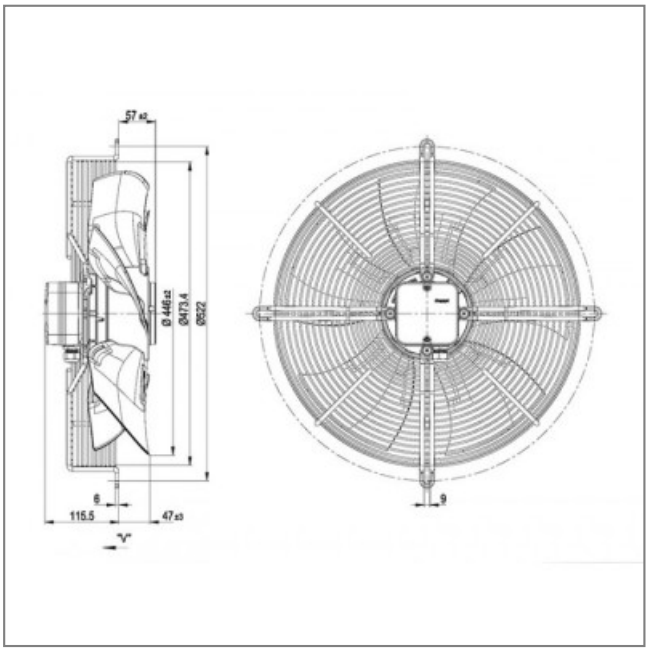

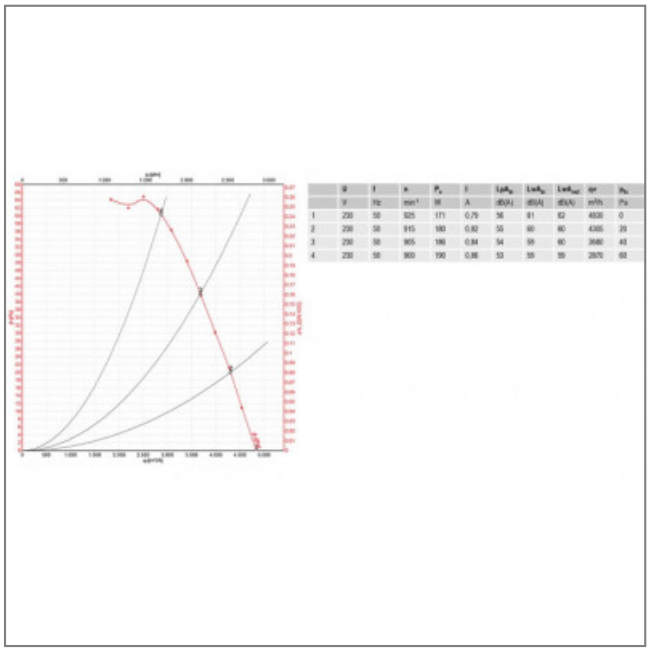

	U	f	n	P_a	I	L_pA_{ff}	L_wA_{ff}	L_wA_{eff}	qv	p_{fs}
	V	Hz	min^{-1}	W	A	dB(A)	dB(A)	dB(A)	m³/h	Pa
1	230	50	925	171	0,79	56	61	62	4630	0
2	230	50	915	180	0,82	55	60	60	4305	23
3	230	50	905	186	0,84	54	59	60	3680	43
4	230	50	900	190	0,86	53	55	59	2870	62