S.A.S.à Conseil de Surveillance au capital de 525 000 Euros
Parc Industriel des 50 Arpents
8, square Louis Blanc
77680 ROISSY-EN-BRIE - France

Ventilateur compact DV6424A - 13020690

Grâce à ses caractéristiques spécifiques le ventilateur compact **ebmpapst** est utilisable dans de nombreuses et diverses applications : ventilation de locaux industriels, conditionnement d'air, fours…

D'excellents rendements sont possibles grâce au faible encombrement du ventilateur compact courant continu **DV6424A ebmpapst**. Il assure l'échange d'air chaud ou d'air froid dans des domaines variés.
Ce ventilateur compact axial avec moteur à rotor extérieur **DV6424A ebmpapst** est équipé d'une hélice en plastique renforcé de fibre de verre et d'un boiter en aluminium moulé sous pression.

- Branchement électrique 2 fils, extrémités dénudées et étamées
- Roulements à billes
- Protection contre les inversions de polarité et de verrouillage
- Homologations VDE, UL, CSA,CE
- Sens de rotation à gauche en regardant le rotor
- Masse 0,820kg

Caractéristiques :
- Dimensions (mm) : 172x160x51
- Longueur du câble (m) : 0,365
- Fréquence : 50/60Hz
- Alimentation : 24V
- Type de connexion : fils
- Débit (m3/h) : 530
- Indice de protection : 20
- Température de l'air véhiculé : de - 20° à + 75°
- Vitesse (tours/minute) : 4300
- Niveau sonore (décibels) : 65
- Intensité (ampères) : 1,83
- Puissance absorbée (watts) : 44
- Conformité RoHs : oui
- Monté sur : roulements
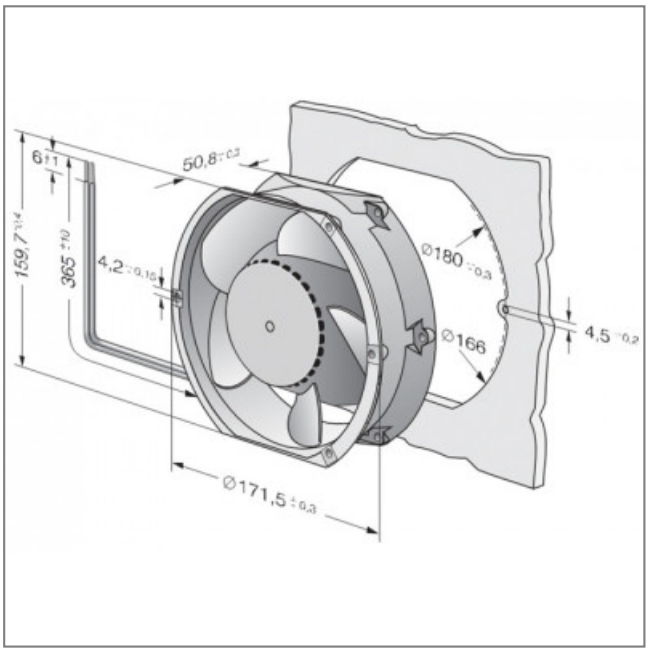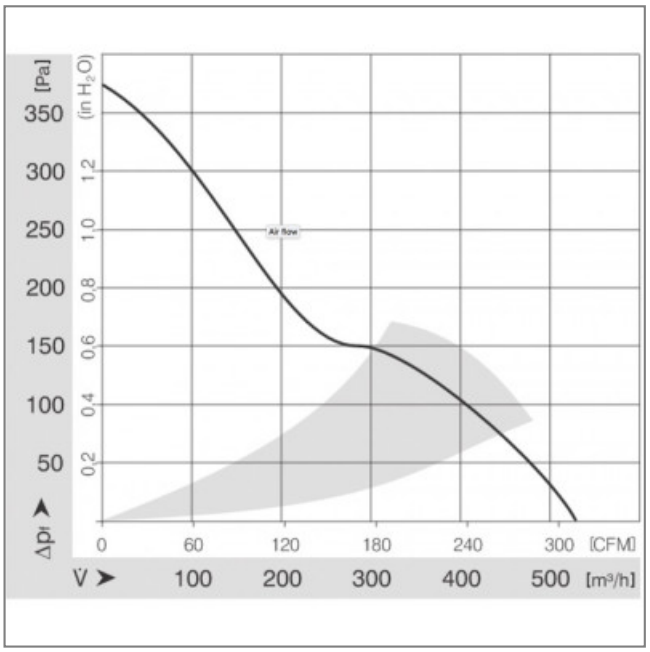
S.A.S.à Conseil de Surveillance au capital de 525 000 Euros
Parc Industriel des 50 Arpents
8, square Louis Blanc
77680 ROISSY-EN-BRIE - France