S.A.S.à Conseil de Surveillance au capital de 525 000 Euros
Parc Industriel des 50 Arpents
8, square Louis Blanc
77680 ROISSY-EN-BRIE - France

Moteur électrique 19TFB4043 90W 380/440V 356.24° H200 TECUMSEH 8668553 - 12020090

Ce moteur électrique de la marque **SMEN** est facile à utiliser dans tous domaines d'activité : chauffage, extraction d'air, industrie agro-alimentaire, pompes…

Ce moteur électrique universel sur support pour ventilateurs de systèmes frigorifiques **19TFB4043 90W 380/440V 356.24° H200 TECUMSEH 8668553** possède un arbre recouvert d'une couche de graisse .

Le moteur électrique sur support **19TFB4043 90W 380/440V 356.24° H200 TECUMSEH 8668553** est équipé d'une hélice diamètre 356.

- Sens de rotation anti-horaire
- Isolation classe B
- IP44
- Paliers lisses
- Sens d'air aspirant
- Branchement électrique câble
- Protecteur thermique interne

Caractéristiques :
- Type de fixation : Support évasé
- Hauteur de l'axe (mm) : 200
- Diamètre de l'arbre : 12,7
- Longueur de l'arbre (mm) : 76
- Inclinaison de l'hélice : 24°
- Sens de rotation : SIH
- Fréquence : 50/60Hz
- Alimentation : 380/440V
- Type de connexion : câble
- Diamètre (hélice ou turbine) : 356
- Indice de protection : 44
- Sens de l'air : Aspirant (Hélice - Moteur)
- Vitesse (tours/minute) : 1410/1670
- Intensité (ampères) : 0.4/056
- Puissance absorbée (watts) : 90/140
- Conformité RoHs : oui
- Monté sur : coussinets
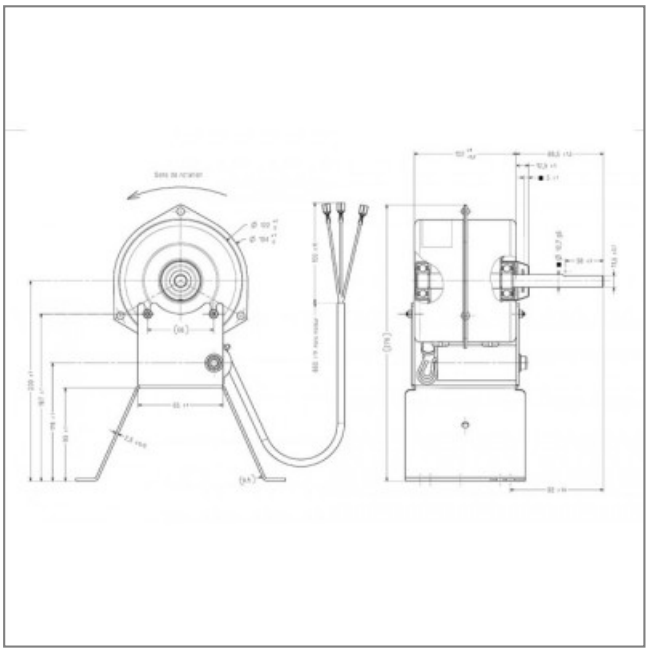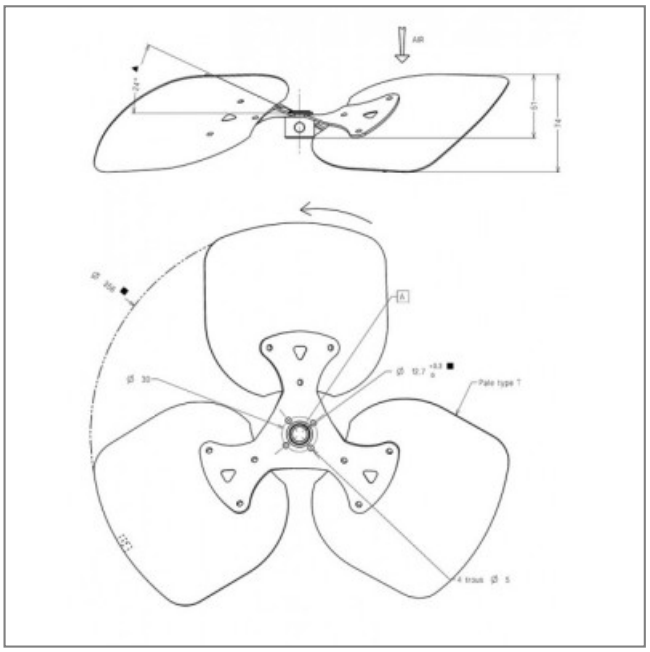
S.A.S.à Conseil de Surveillance au capital de 525 000 Euros
Parc Industriel des 50 Arpents
8, square Louis Blanc
77680 ROISSY-EN-BRIE - France