S.A.S.à Conseil de Surveillance au capital de 525 000 Euros
Parc Industriel des 50 Arpents
8, square Louis Blanc
77680 ROISSY-EN-BRIE - France

# Ventilateur HEP-40-4M/H/ASPIRANT - 23053402

Ce ventilateur 23053402 **SODECA** est idéal pour les professionnels car il est multi-usages dans le domaine de froid industriel, climatisation, chauffage, extraction d'air…

Ventilateur hélicoïde mural sur embase carrée **HEP-40-4M/H SODECA** avec hélice en polyamide 6 renforcée avec de la fibre de verre et cadre support en tôle d'acier.

- Roulements à billes
- Raccordement électrique par boîte à bornes
- IP 65
- Isolation classe F
- Sens d'air hélice vers moteur
- Finition anticorrosion en résine de polyester, polymérisée à 190°C, dégraissage préalable avec traitement nanotechnologique sans phosphates
- Poids : 10,6kg

Caractéristiques :
- Fréquence : 50Hz
- Alimentation : 230V
- Type de connexion : boîte à bornes
- Débit (m3/h) : 5200
- Diamètre (hélice ou turbine) : 400
- Indice de protection : 65
- Sens de l'air : Aspirant (Hélice - Moteur)
- Température de l'air véhiculé : de - 25° à + 60°
- Vitesse (tours/minute) : 1400
- Intensité (ampères) : 1,85
- Puissance absorbée (watts) : 355
- Conformité RoHs : oui
- Monté sur : roulements
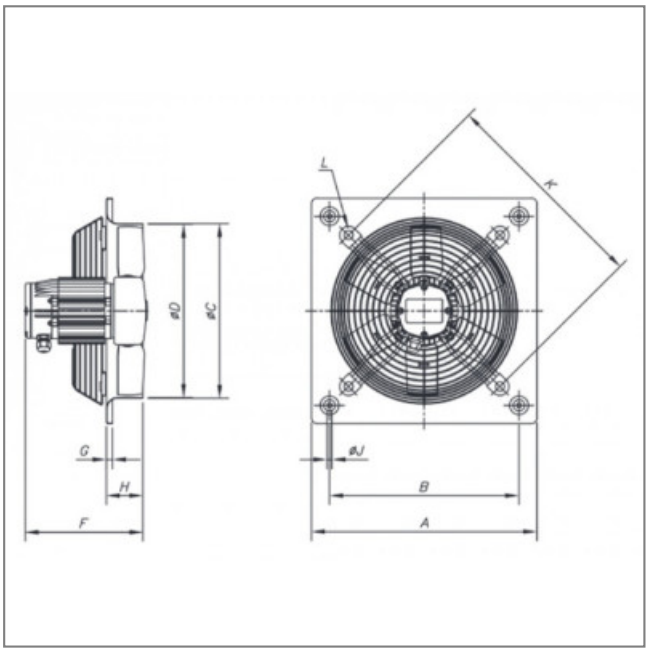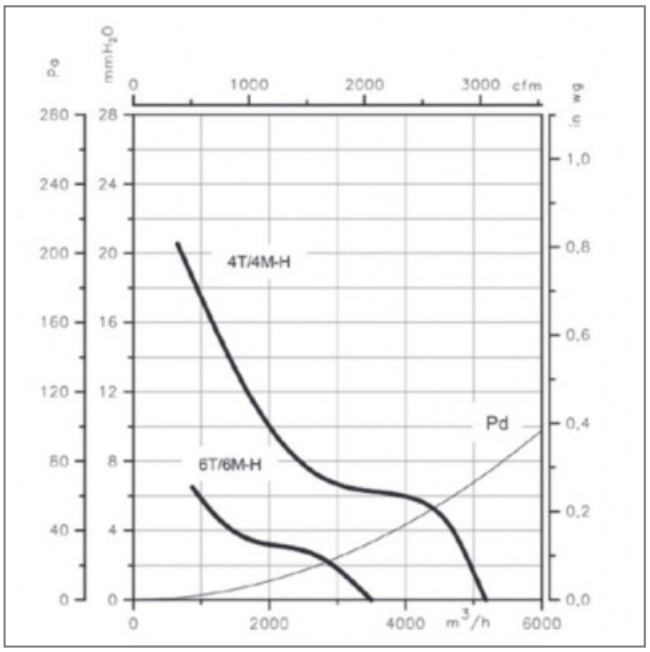
S.A.S.à Conseil de Surveillance au capital de 525 000 Euros
Parc Industriel des 50 Arpents
8, square Louis Blanc
77680 ROISSY-EN-BRIE - France