S.A.S.à Conseil de Surveillance au capital de 525 000 Euros
Parc Industriel des 50 Arpents
8, square Louis Blanc
77680 ROISSY-EN-BRIE - France

Ventilateur hélicoïde HCH-63-6T-0.5/PL - 23051683

Ce ventilateur hélicoîde 23051683 **SODECA** convient parfaitement pour les professionnels dans les domaines des bars, magasins, petits locaux commerciaux, bureaux…

Ventilateur hélicoïde sur virole courte mural **HCH-63-6T-0.5/PL SODECA** équipé d'une hélice en polyamide 6 renforcé de fibre de verre et d'un anneau de support en tôle d'acier. Il a une finition anticorrosion en résine polymérisée à 190°C, après dégraissage et traitement nanothechnologique sans phosphate.

- Isolation classe F
- Sens d'air moteur vers hélice
- IP 55
- Raccordement électrique par boîte à borne
- Poids : 25kg

Caractéristiques :
- Fréquence : 50Hz
- Alimentation : 230V
- Type de connexion : boîte à bornes
- Débit (m3/h) : 12150
- Diamètre (hélice ou turbine) : 630
- Indice de protection : 55
- Sens de l'air : Soufflant (Moteur - Hélice)
- Température de l'air véhiculé : de - 25° à + 50°
- Vitesse (tours/minute) : 940
- Intensité (ampères) : 2,11
- Puissance absorbée (watts) : 370
- Conformité RoHs : oui
- Monté sur : roulements

Côte d'encombrement : øA = 730mm, øB = 690mm, C = 645mm, D = 640mm, E = 332mm, F = 150mm, J = 12mm, N = 12x30°
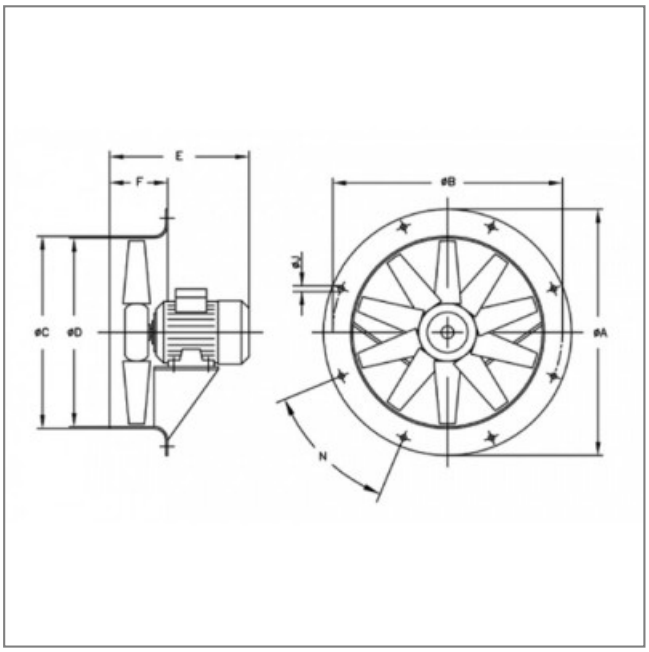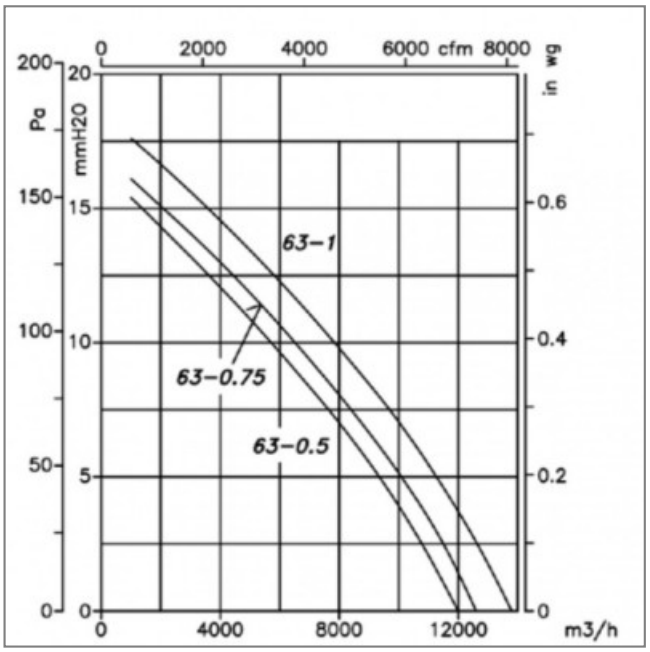
S.A.S.à Conseil de Surveillance au capital de 525 000 Euros
Parc Industriel des 50 Arpents
8, square Louis Blanc
77680 ROISSY-EN-BRIE - France