S.A.S.à Conseil de Surveillance au capital de 525 000 Euros
Parc Industriel des 50 Arpents
8, square Louis Blanc
77680 ROISSY-EN-BRIE - France

# Ventilateur HCT-40-4T-0.33/AL - 23051427

Facilité d'utilisation pour ce ventilateur hélicoïde sur virole longue 23051427 **SODECA** dans tous domaines d'activité : l'électronique, électricité, industrie, climatisation, chauffage, extraction d'air...

Le ventilateur hélicoïde sur virole longue **HCT-40-4T-0.33/AL SODECA** est équipé d'une hélice en fonte d'aluminium et d'une gaine tubulaire en tôle d'acier avec boîte à bornes extérieure.

- Sens d'air moteur vers hélice
- Isolation classe F
- IP55
- Raccordement électrique par boîte à borne
- Roulements à bille
- Poids : 21kg

Caractéristiques :
- Fréquence : 50Hz
- Alimentation : 230/400V
- Type de connexion : boîte à bornes
- Débit (m3/h) : 5150
- Diamètre (hélice ou turbine) : 400
- Indice de protection : 55
- Sens de l'air : Soufflant (Moteur - Hélice)
- Température de l'air véhiculé : de - 25° à + 50°
- Vitesse (tours/minute) : 1390
- Niveau sonore (décibels) : 64
- Intensité (ampères) : 1.3/0.75
- Puissance absorbée (watts) : 250
- Conformité RoHs : oui
- Monté sur : roulements

Côte d'encombrement : ØA = 490mm, ØB = 450mm, ØD = 410mm, E = 320mm, ØJ = 12mm, N = 8x45°
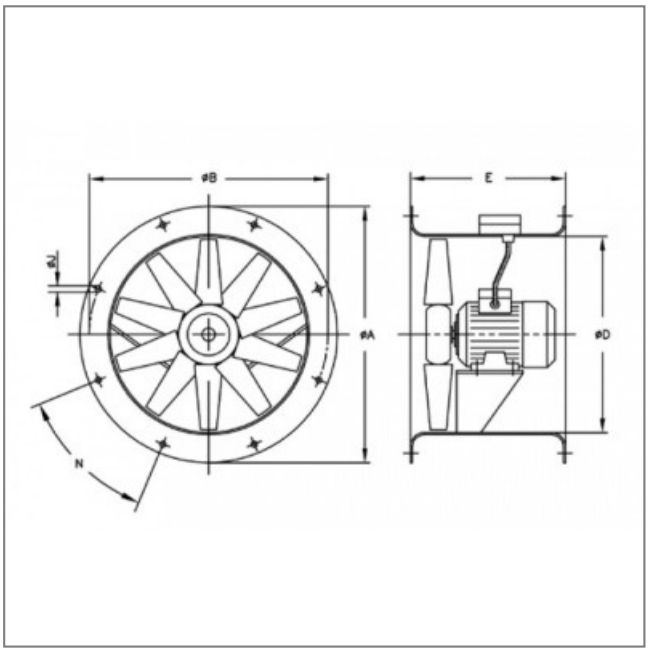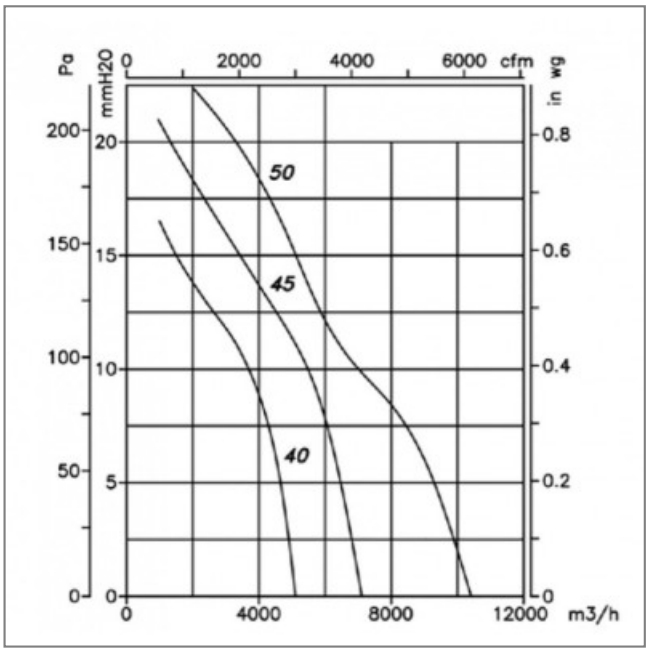
S.A.S.à Conseil de Surveillance au capital de 525 000 Euros
Parc Industriel des 50 Arpents
8, square Louis Blanc
77680 ROISSY-EN-BRIE - France