S.A.S.à Conseil de Surveillance au capital de 525 000 Euros
Parc Industriel des 50 Arpents
8, square Louis Blanc
77680 ROISSY-EN-BRIE - France

Ventilateur centrifuge CMAT-426-2T - 23030463

Le ventilateur CMAT-426-2T de la marque SODECA convient pour le transport de poussières et de matériaux solides.

La finition est composé d'un anticorrosion en résine de polyester polymérisée à 190 ºC, dégraissage préalable avec traitement nanotechnologique sans phosphates.

Ventilateur centrifuge simple ouie CMAT-426-2T SODECA :

- Classe F
- Gaine en fonte matière aluminium
- Turbine à pale droite en fonte d'aluminium
- Raccordement électrique par boîte à borne
- Finition : Anticorrosion en résine de polyester polymérisée à 190 °C. dégraissage préalable avec traitement nanotechnologique sans phosphates
- Roulement à billes
- IP55
- Moteur triphasé
- 12Kg

Caractéristiques :
- Homologation ATEX : Oui
- Fréquence : 50Hz
- Alimentation : 230/400V
- Débit (m3/h) : 650
- Diamètre (hélice ou turbine) : 426
- Température de l'air véhiculé : de - 25° à 120°
- Vitesse (tours/minute) : 2650
- Niveau sonore (décibels) : 75
- Intensité (ampères) : 1.6/0.9
- Puissance absorbée (watts) : 370
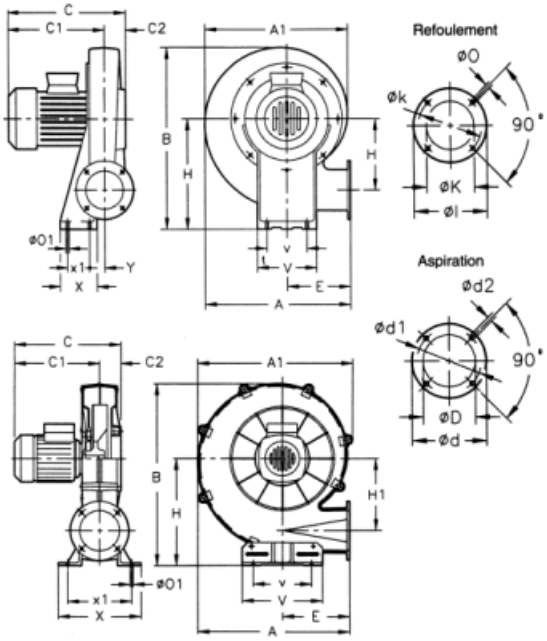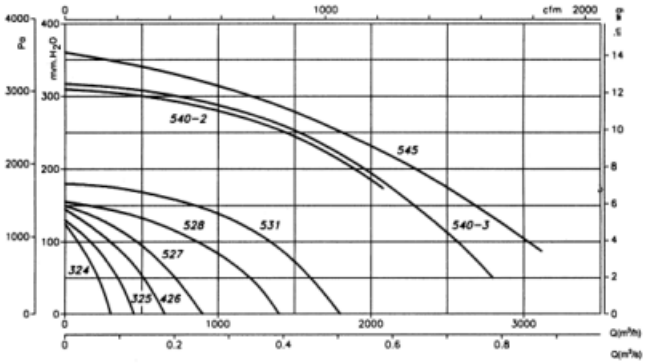
S.A.S.à Conseil de Surveillance au capital de 525 000 Euros
Parc Industriel des 50 Arpents
8, square Louis Blanc
77680 ROISSY-EN-BRIE - France